Version KPH
Version KPH

Standardversion KP
Standard version KP

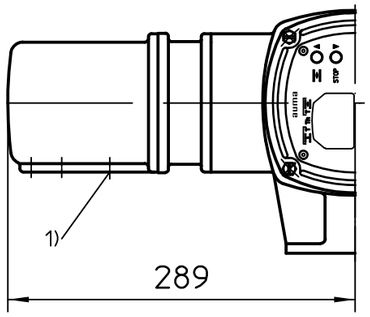

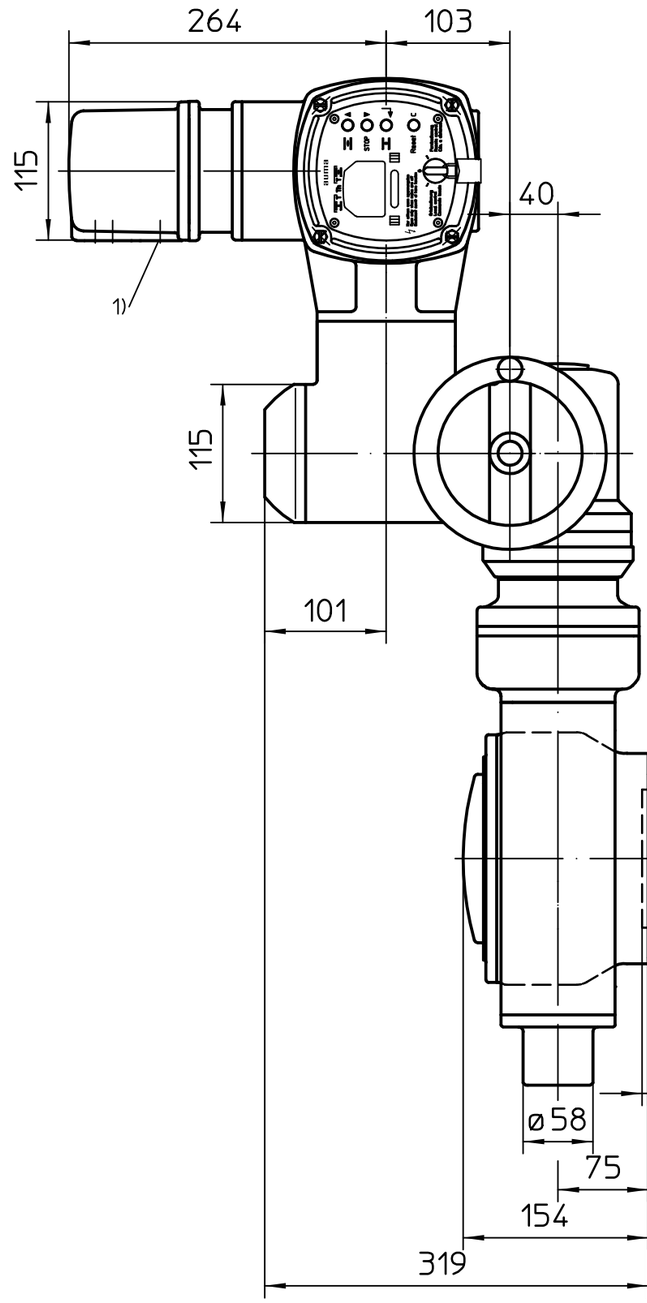

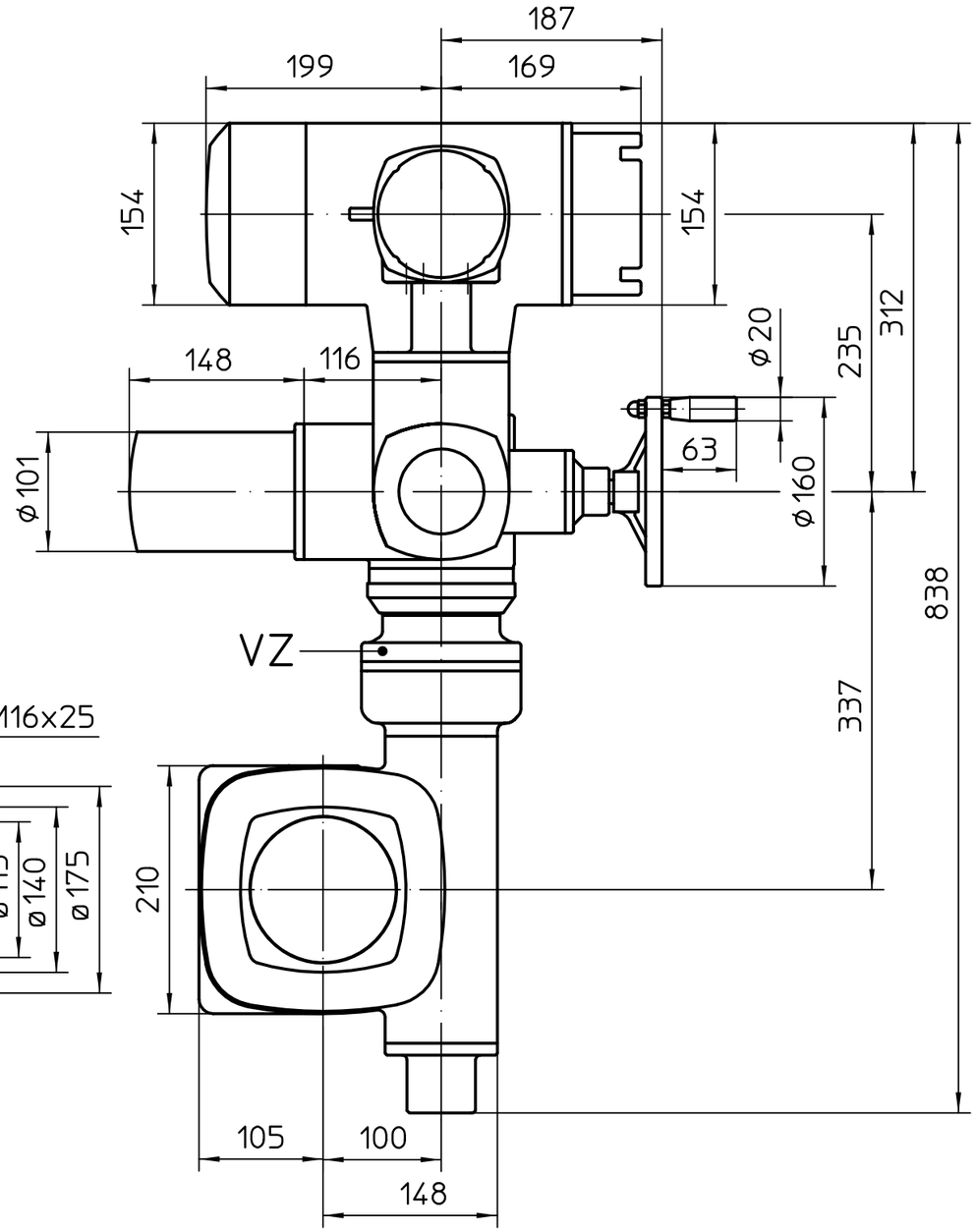

Version KES
Version KES

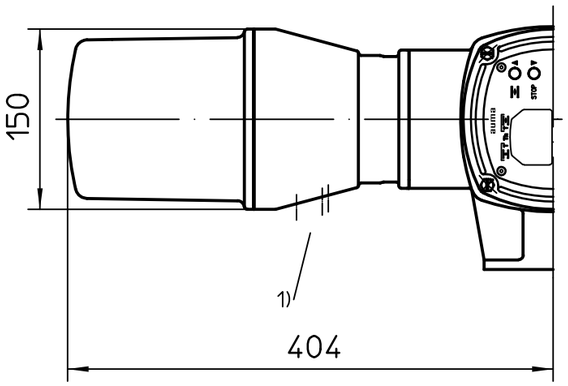

Montage-Position A/Mounting position A

1) Gewinde für Kabeleinführungen gemäß Auftragsbestätigung bzw. techn. Datenblatt
Threads for cable entries according to order acknowledgement or techn. data

Alle Maße in mm
All dimensions in mm

Für alle übrigen Maße der Stellantriebe/Getriebe siehe Maßblatt neuester Ausgabe
For all other dimensions of actuators/gear boxes refer to latest issue of dimension sheet

Für diese Zeichnung gelten die Bestimmungen über den Schutz für Urheberrecht.

Zust.	Änderung	Datum	Name
02	519/2009	2010-02-16	Duf
01	342/2007	2007-09-11	Duf

Art.-Nr.

Allgemeintoleranz ISO 2768 - mK

Maßstab 1:5

	Datum	Name
Bearb.	2010-02-16	Duffner
Gepr.	2010-02-26	Emenegger
Freig.	2010-02-26	Duffner

AUMA Riester GmbH & Co. KG
Postfach 1362
D-79373 Müllheim
Tel. 07631/809-0
Fax 07631/13218

Passmaß | Abmaße

auma®
AUMA Riester GmbH & Co. KG

SA(R)ExC07-AC-GS100.3
-F14-VZ-Vers.RR-RL

U3.2572

Blatt-Nr. 1
Anz. 1