Für diese Zeichnung gelten die Bestimmungen über den Schutz für Urheberrecht.

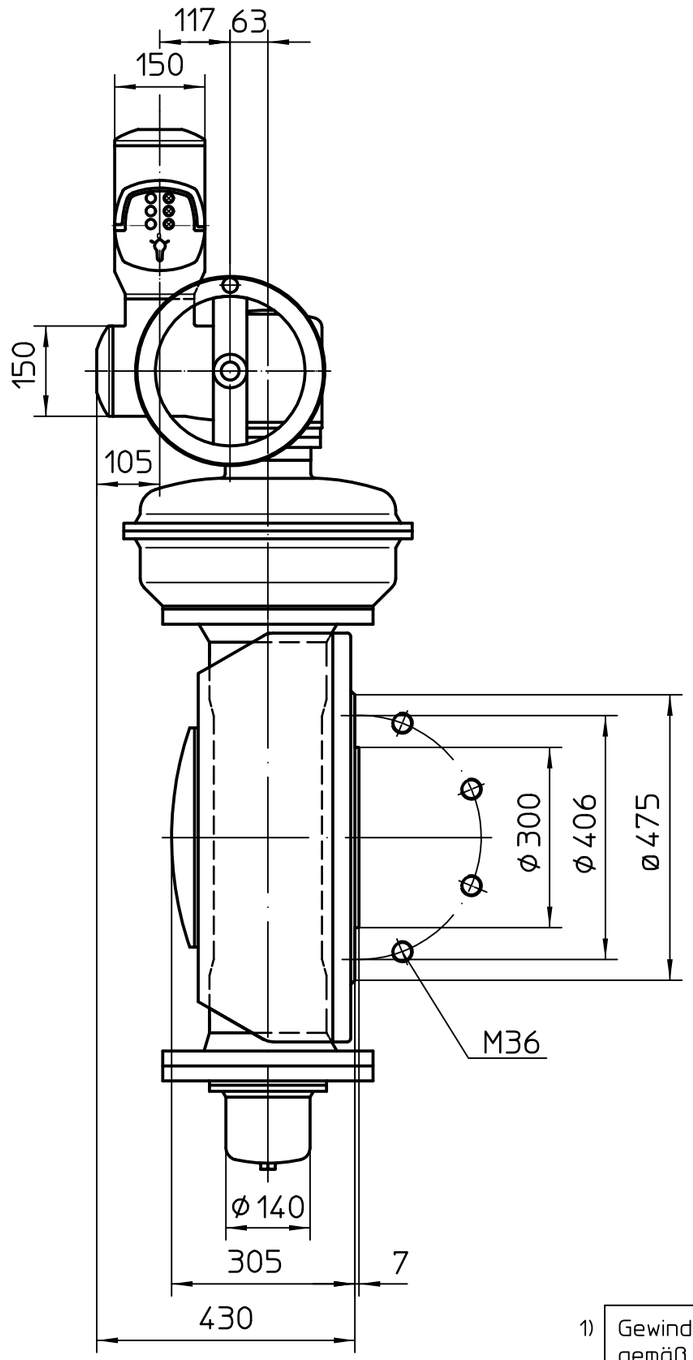

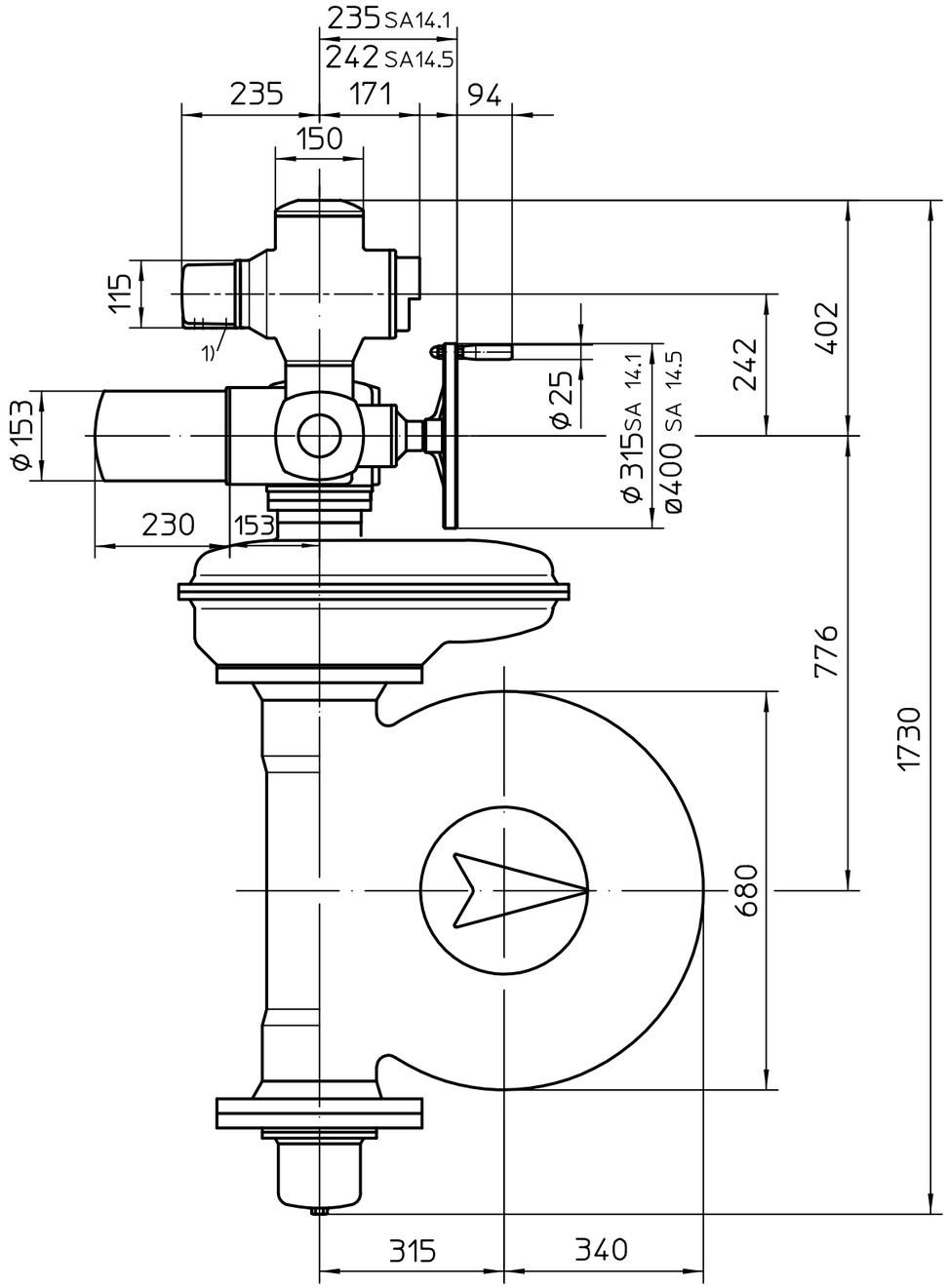

Montage-Position A/Mounting position A

1) Gewinde für Kabeleinführungen gemäß Auftragsbestätigung bzw. techn. Datenblatt
Threads for cable entries according to order acknowledgement or techn. data

Alle Maße in mm
All dimensions in mm

Für alle übrigen Maße der Stellantriebe/Getriebe siehe Maßblatt neuester Ausgabe
For all other dimensions of actuators/gear boxes refer to latest issue of dimension sheet

Zust.	Änderung	Datum	Name
01	519/2009	2010-07-14	Alt

Art.-Nr.

Allgemeintoleranz ISO 2768 - mK

Maßstab 1:10

	Datum	Name
Bearb.	2010-07-14	Altmann
Gepr.	2010-08-02	Emenegger
Freig.	2010-08-03	Altmann

AUMA Riester GmbH & Co. KG
Postfach 1362
D-79373 Müllheim
Tel. 07631/809-0
Fax 07631/13218

Passmaß | Abmaße

auma®
AUMA Riester GmbH & Co. KG

SA(R)14-AM-GS315-GZ30.1 -Version LL-LR

U3.2997

Blatt-Nr. 1
Anz. 1