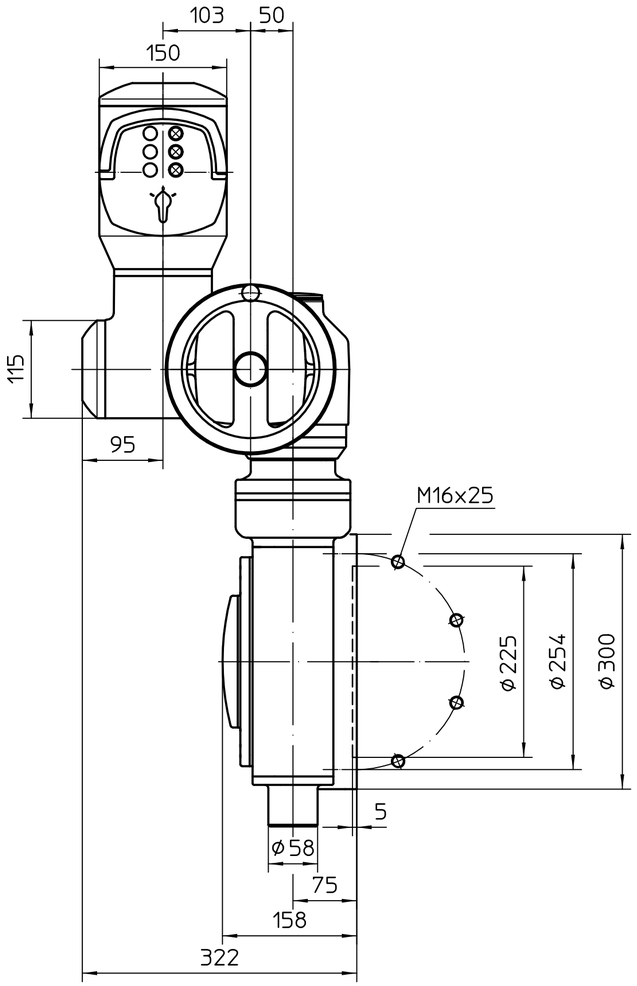

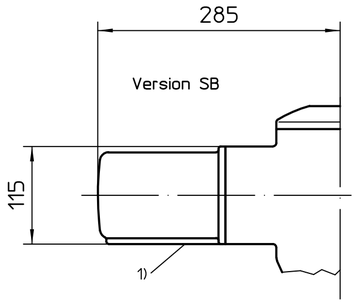

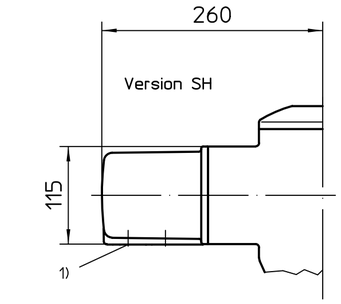

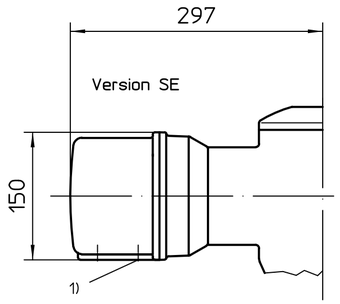

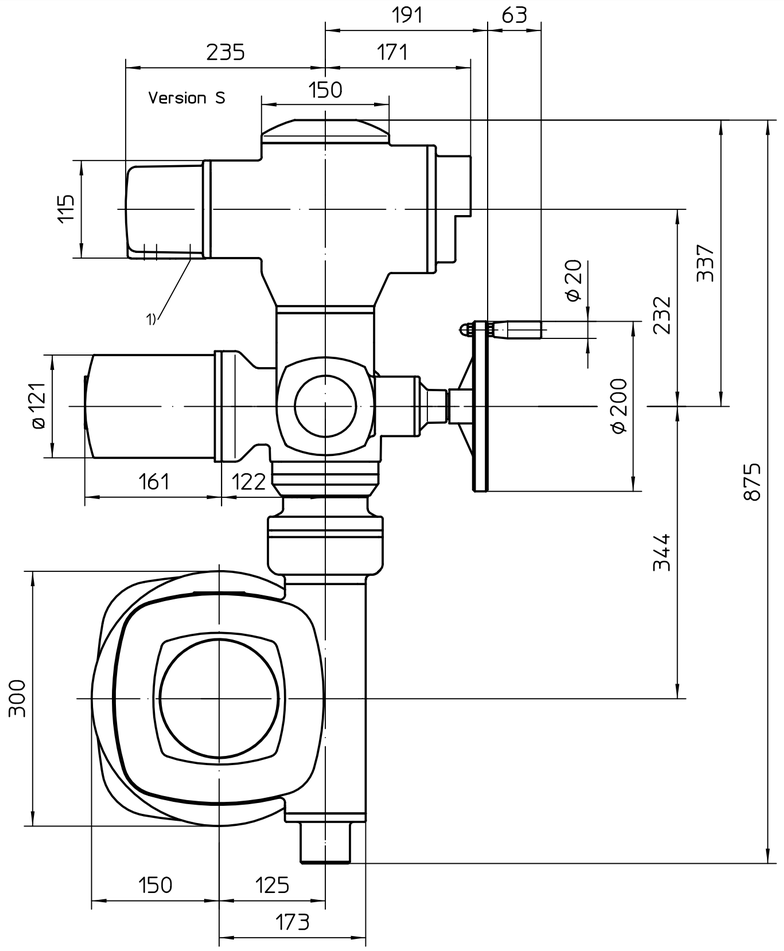

Option Y

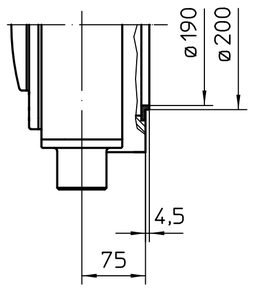

A

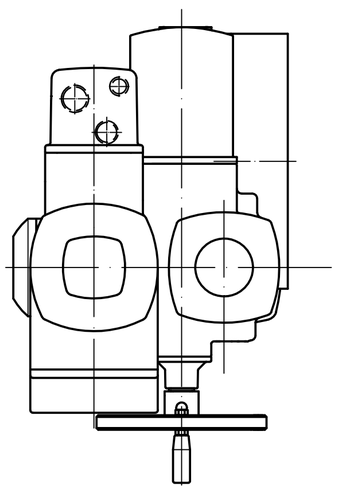

Ansicht A

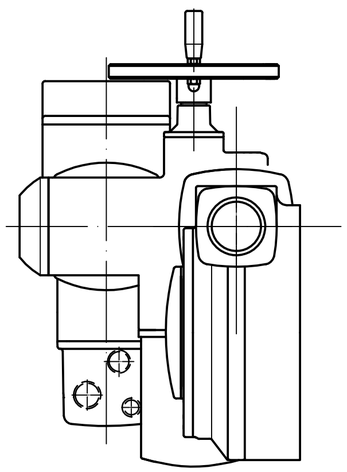

Für diese Zeichnung gelten die Bestimmungen über den Schutz für Urheberrecht.

Zust.	Änderung	Datum	Name
01	2551/2024	2024-08-15	Gol

Maßstab 1:5

	Datum	Name
Bearb.	2024-08-15	Goltsev
Gepr.	2024-08-16	Mayer
Freig.	2024-08-16	Goltsev

AUMA Riester GmbH & Co. KG
Postfach 1362
D-79373 Müllheim
Tel. 07631/809-0
Fax 07631/13218

auma®
AUMA Riester GmbH & Co. KG

SA(R)10.2-AM
-GS125.3-F25-RR-RL

U2.3295

Blatt 1
Anz. 1

126:1 / 160:1 / 208:1