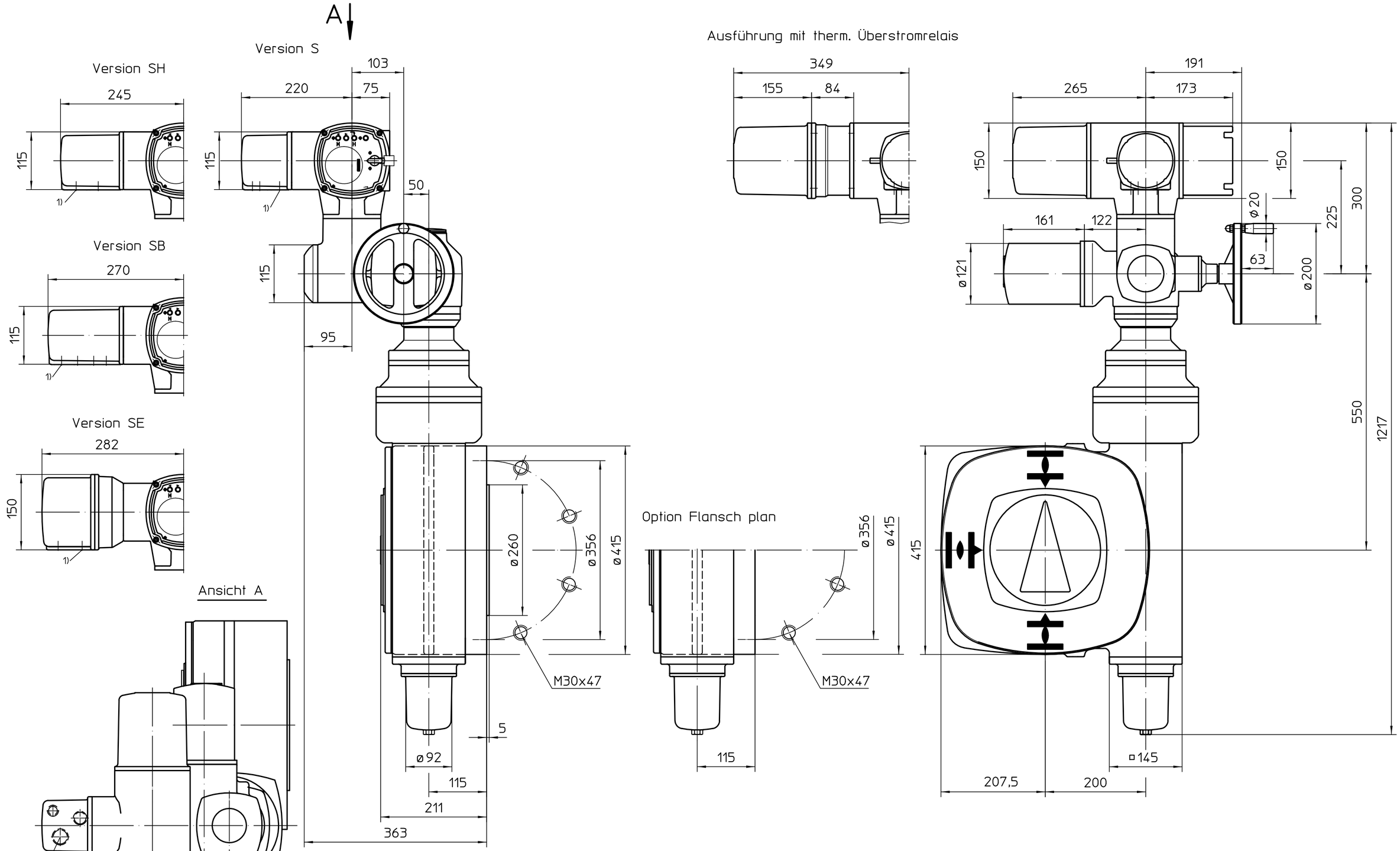

Montage Position A

1) Gewinde für Kabeleinführungen gemäß Auftragsbestätigung bzw. techn. Datenblatt

Alle Maße in mm

Für alle übrigen Maße der Stellantriebe/Getriebe siehe Maßblatt neuester Ausgabe

Zust.	Änderung	Datum	Name
02	8382/2026	2026-04-20	Gol
01	038/2015	2015-01-19	Gol

Maßstab 1:5

	Datum	Name
Bearb.	2026-04-20	Goltsev
Gepr.	2026-04-23	VeeraBrahmam
Freig.	2026-04-23	Goltsev

AUMA Riester GmbH & Co. KG
Postfach 1362
D-79373 Müllheim
Tel. 07631/809-0
Fax 07631/13218

auma®
AUMA Riester GmbH & Co. KG

SA(R)10.2-AC2
-GS200.3-F35-RR-RL

U2.3377

Blatt 1
Anz. 1

864:1/1752:1

Für diese Zeichnung gelten die Bestimmungen über den Schutz für Urheberrecht.