Für diese Zeichnung gelten die Bestimmungen über den Schutz für Urheberrecht.

Standardversion KP
Standard version KP

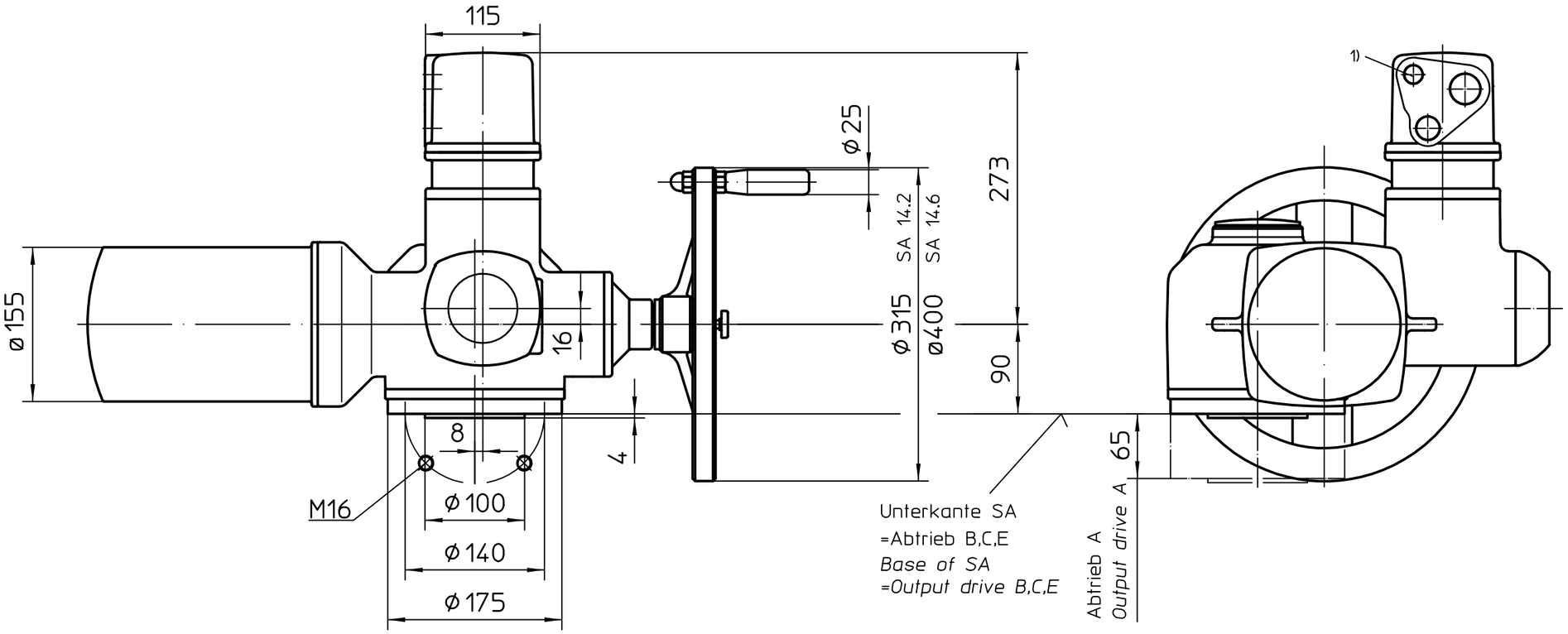

Version KPH
Version KPH

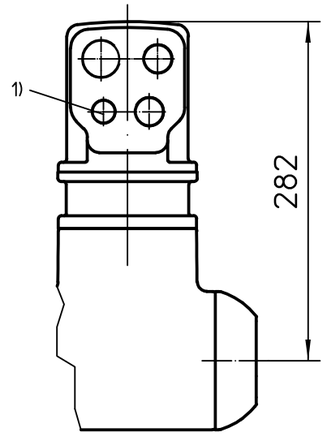

Version KES
Version KES

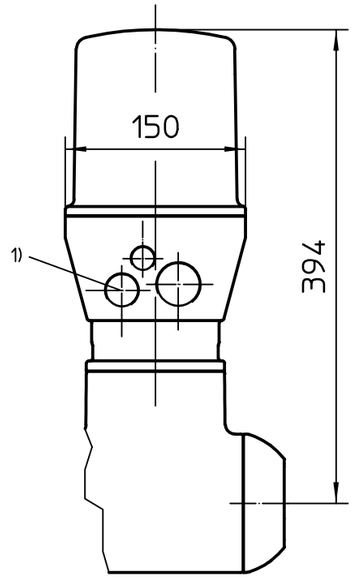

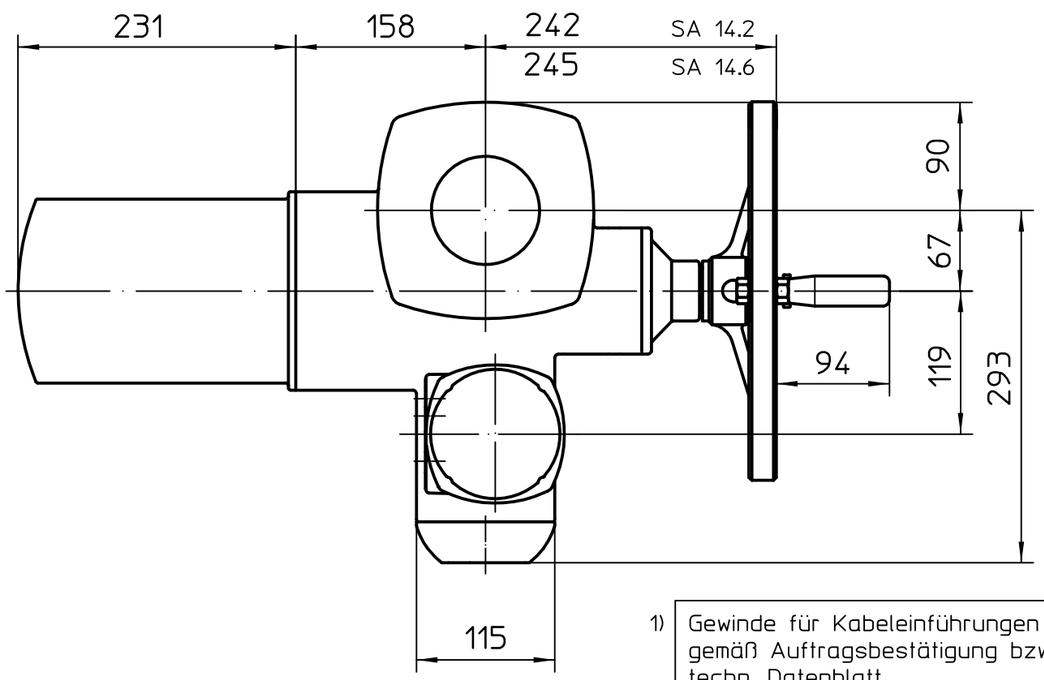

1) Gewinde für Kabeleinführungen gemäß Auftragsbestätigung bzw. techn. Datenblatt
Threads for cable entries according to order acknowledgement or techn. data

Alle Maße in mm
All dimensions in mm

Für alle übrigen Maße der Stellantriebe/Getriebe siehe Maßblatt neuester Ausgabe
For all other dimensions of actuators/gear boxes refer to latest issue of dimension sheet

Zust.	Änderung	Datum	Name
02	120/2013	2013-02-26	Gol
01	452/2011	2011-07-27	Alt

Art.-Nr.

Allgemeintoleranz ISO 2768 - mK

Maßstab 1:5

	Datum	Name
Bearb.	2013-02-26	Goltsev
Gepr.	2013-02-27	Duffner
Freig.	2013-02-27	Goltsev

AUMA Riester GmbH & Co. KG
Postfach 1362
D-79373 Müllheim
Tel. 07631/809-0
Fax 07631/13218

Passmaß | Abmaße

auma®
AUMA Riester GmbH & Co. KG

SA(R)Ex14.2

U3.3429

Blatt-Nr. 1
Anz. 1

gilt auch für/also valid for SA14.6