	F10	G0	G1/2/F14
ød5	125	125	175
ød6	70	60	100
ød7	102	102	140
ød8	11	11	18
h3	5	5	5
a	20	20	30
s	12	12	17
Z1	40	40	60
b	6	6	8
t	22,5	22,5	33

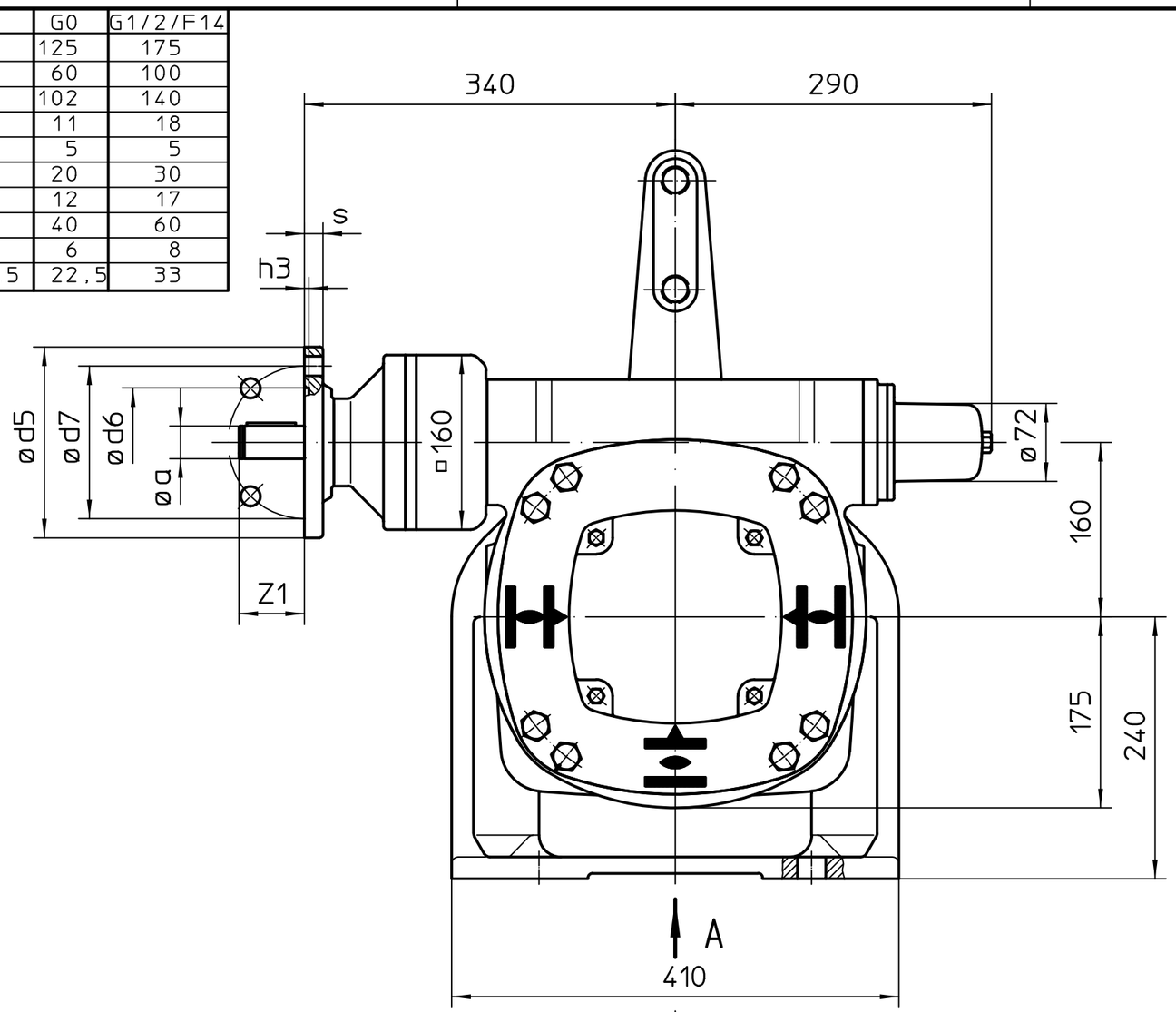

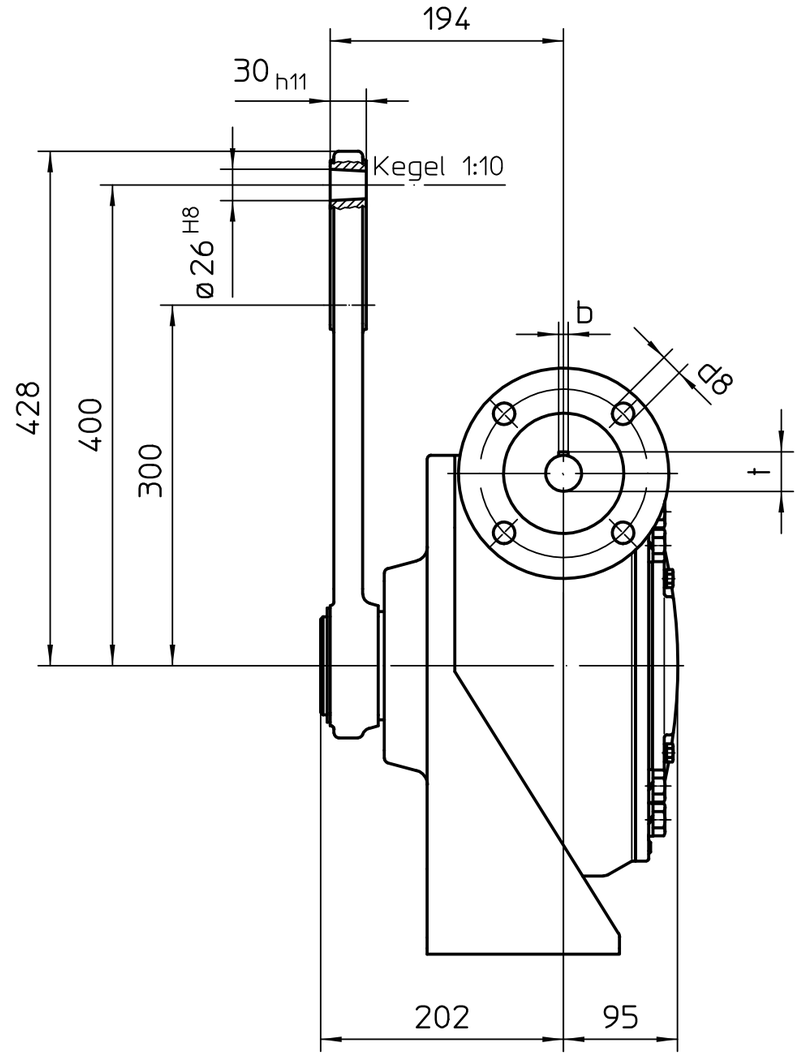

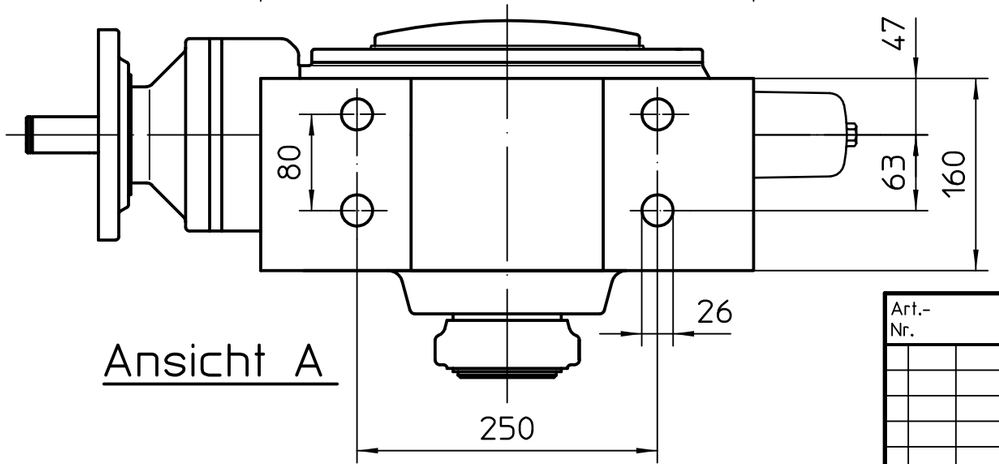

Ansicht A

Alle Maße in mm
All dimensions in mm

Für alle übrigen Maße der Stellantriebe/Getriebe siehe Maßblatt neuester Ausgabe
For all other dimensions of actuators/gear boxes refer to latest issue of dimension sheet

Für diese Zeichnung gelten die Bestimmungen über den Schutz für Urheberrecht.

Zust.	Änderung	Datum	Name

Art.-Nr.

Allgemeintoleranz ISO 2768 - mK

Maßstab 1:5

	Datum	Name
Bearb.	2012-01-16	Altmann
Gepr.	2012-01-17	Duffner
Freig.	2012-01-17	Altmann

AUMA Riester GmbH & Co. KG
Postfach 1362
D-79373 Müllheim
Tel. 07631/809-0
Fax 07631/13218

Passmaß | Abmaße

auma®
AUMA Riester GmbH & Co. KG

GF160.3-GZ160.3 -Version RR-RL

U3.3614

Blatt-Nr. 1
Anz. 1