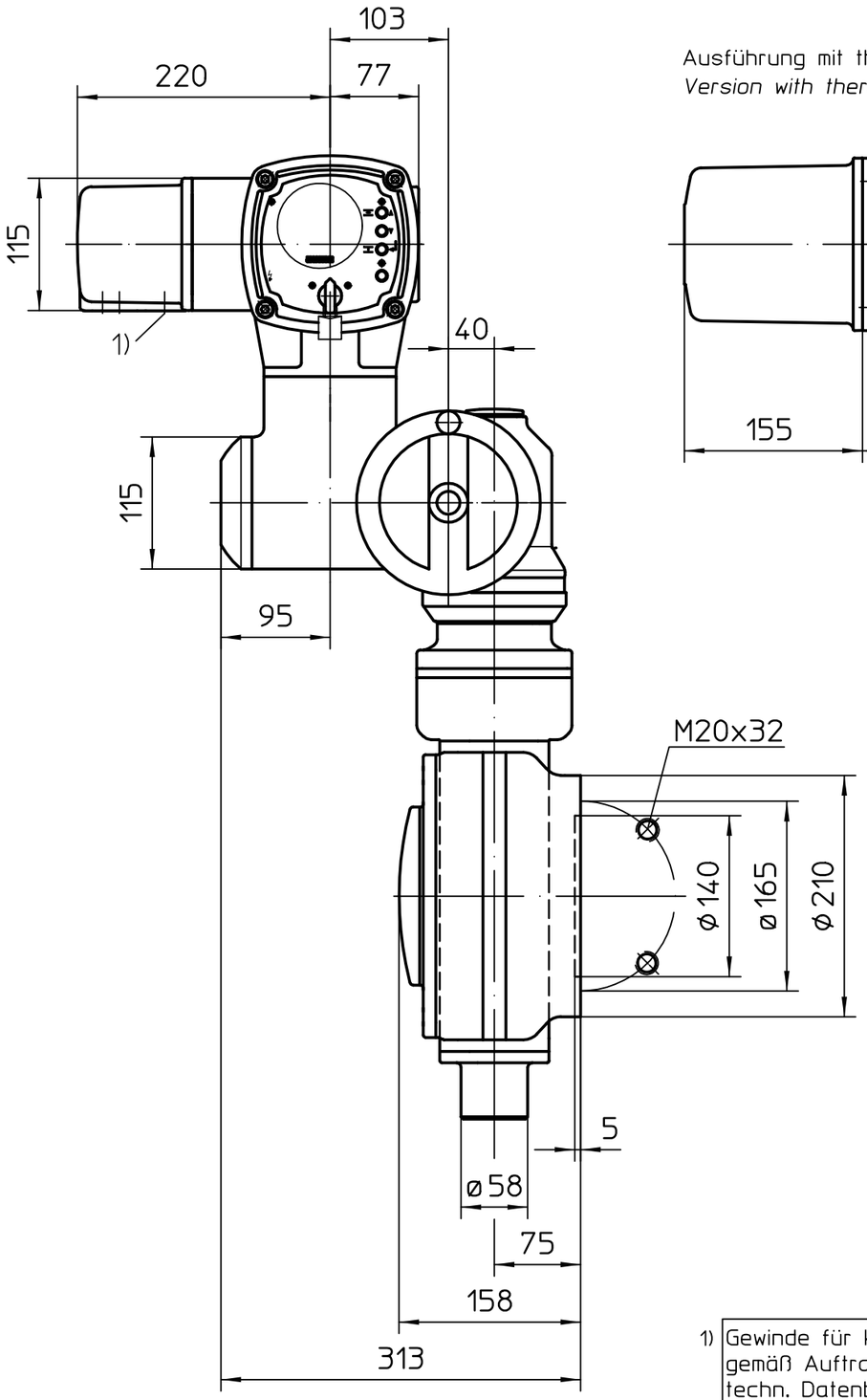

Ausführung mit therm. Überstromrelais
Version with thermal overload relay

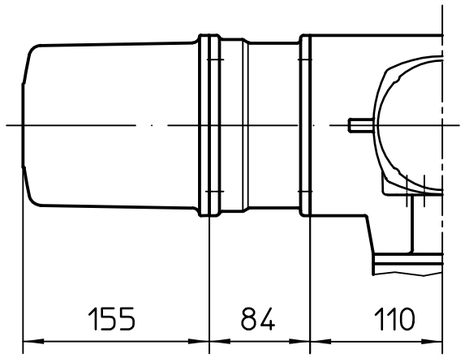

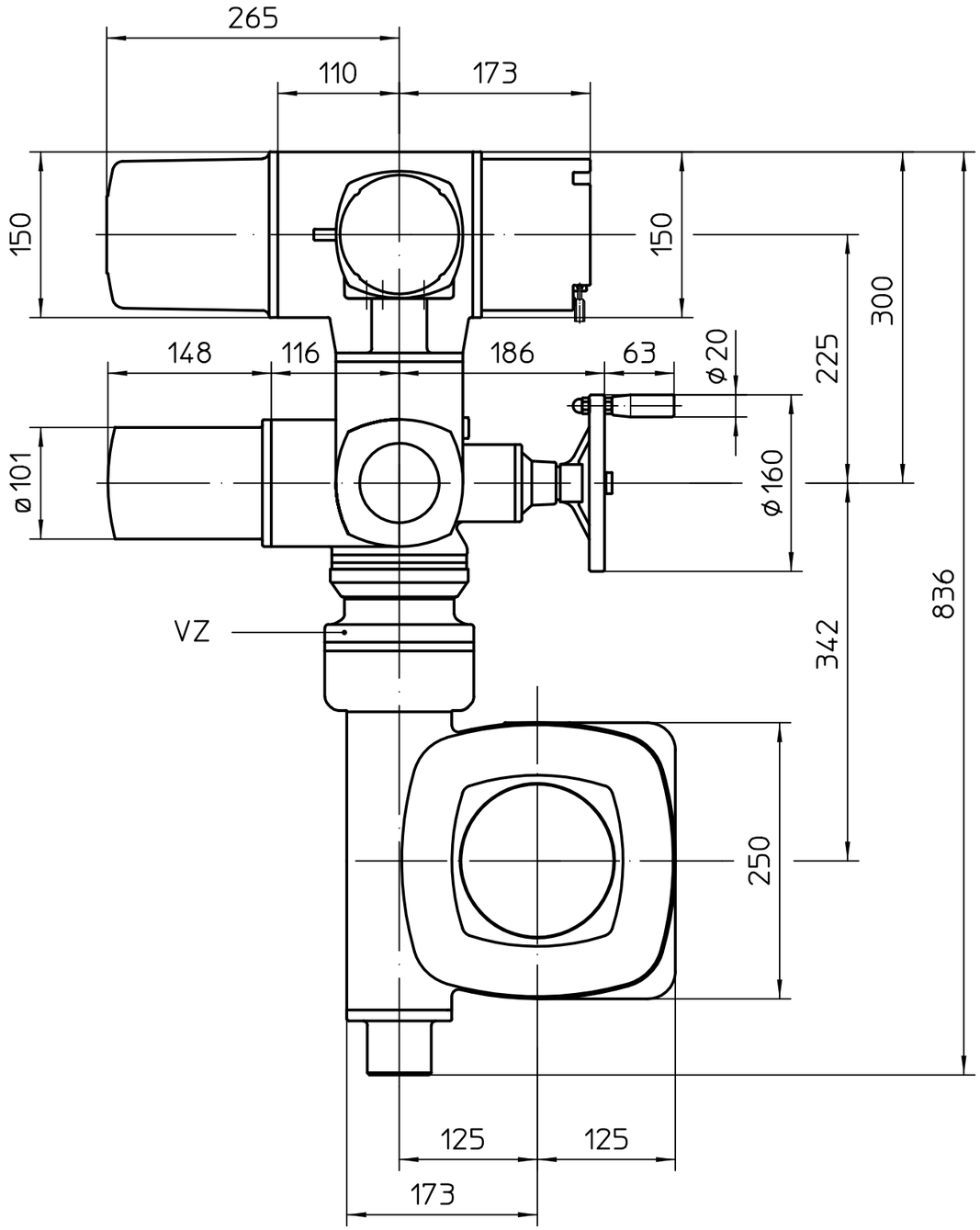

Montage-Position A/Mounting position A

1) Gewinde für Kabeleinführungen gemäß Auftragsbestätigung bzw. techn. Datenblatt
Threads for cable entries according to order acknowledgement or techn. data

Alle Maße in mm
All dimensions in mm

Für alle übrigen Maße der Stellantriebe/Getriebe siehe Maßblätter neuester Ausgabe
For all other dimensions of actuators/gear boxes refer to latest issue of dimension sheet

Für diese Zeichnung gelten die Bestimmungen über den Schutz für Urheberrecht.

Art.-Nr.	Allgemeintoleranz ISO 2768 - mK	Maßstab 1:5	Passmaß	Abmaße

	Datum	Name
Bearb.	2012-07-12	Duffner
Gepr.	2012-07-13	Altmann
Freig.	2012-07-13	Duffner

Zust.	Änderung	Datum	Name

AUMA Riester GmbH & Co. KG
Postfach 1362
D-79373 Müllheim
Tel. 07631/809-0
Fax 07631/13218

auma®
AUMA Riester GmbH & Co. KG

SA(R)07.2-AC2-GS125.3
-F16-VZ-Vers.LL-LR

U3.3795

Blatt-Nr. 1
Anz. 1

gilt auch für/also valid for SA07.6