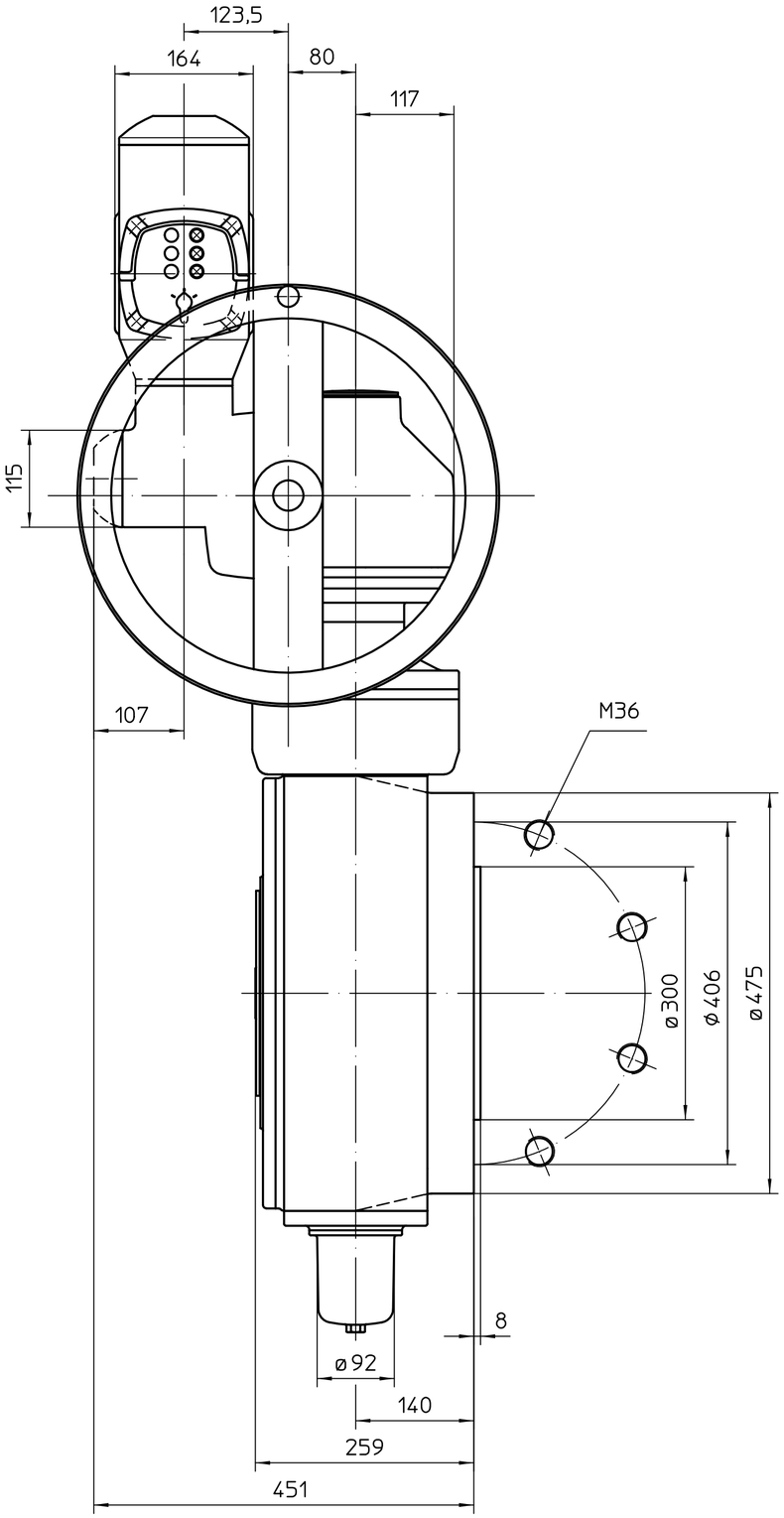


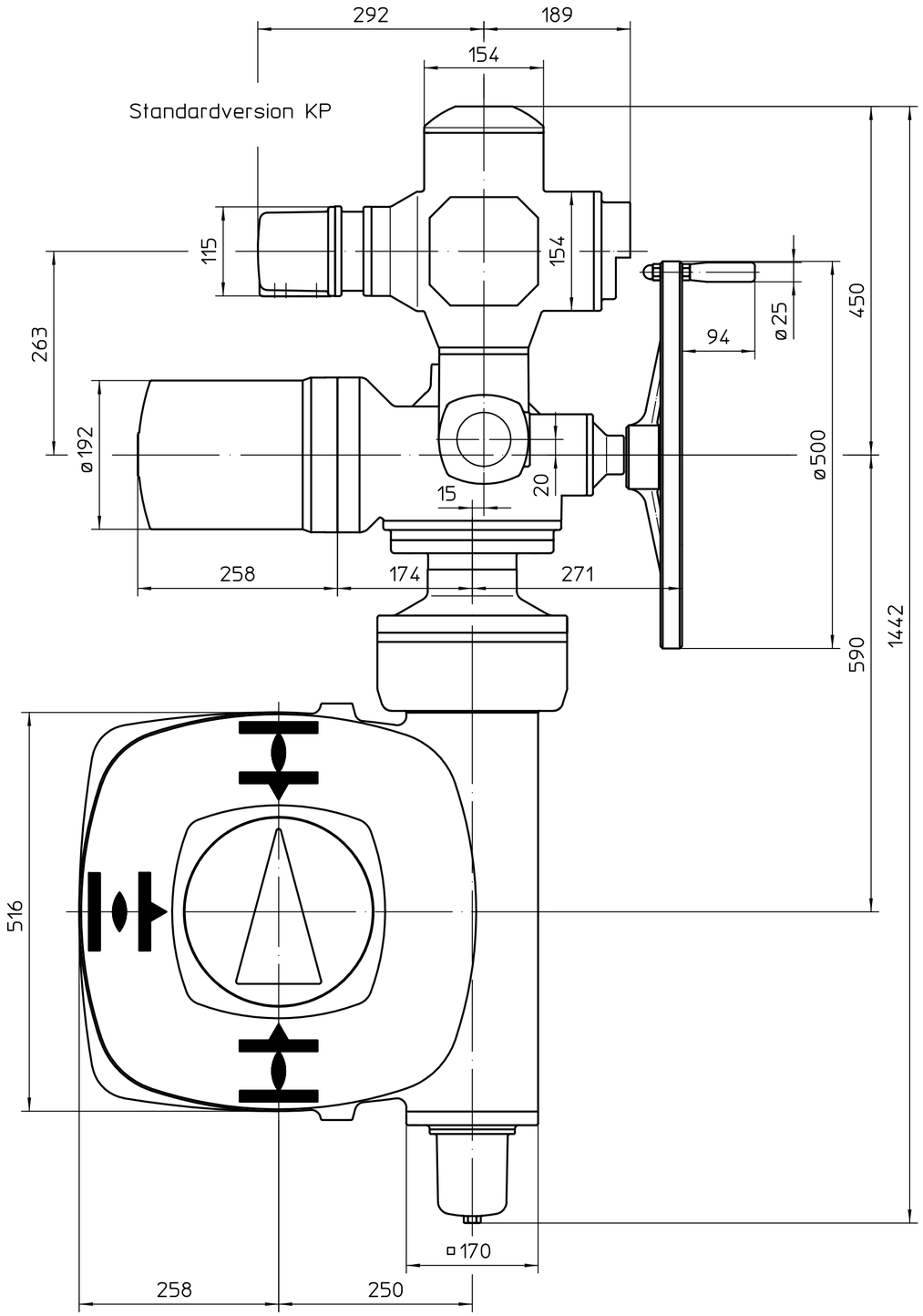


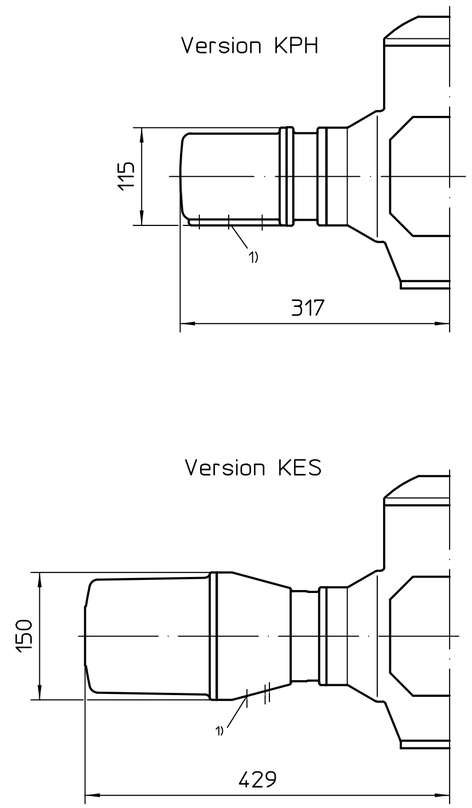


Montage Position A

1) Gewinde für Kabeleinführungen gemäß Auftragsbestätigung bzw. techn. Datenblatt

Alle Maße in mm

Für alle übrigen Maße der Stellantriebe/Getriebe siehe Maßblatt neuester Ausgabe

| Zust. | Änderung | Datum | Name |
|---|---|---|---|
| 01 | 032/2019 | 2019-01-18 | Gol |

Maßstab 1:5

| | Datum | Name |
|---|---|---|
| Bearb. | 2019-01-18 | Goltsev |
| Gepr. | 2019-01-25 | Duffner |
| Freig. | 2019-01-28 | Goltsev |

AUMA Riester GmbH & Co. KG
Postfach 1362
D-79373 Müllheim
Tel. 07631/809-0
Fax 07631/13218

auma®
AUMA Riester GmbH & Co. KG

SA(R)Ex16.2-AM
-GS250.3-F40-RR-RL

U2.3983

Blatt 1
Anz. 1

210:1 / 411:1

Für diese Zeichnung gelten die Bestimmungen über den Schutz für Urheberrecht.