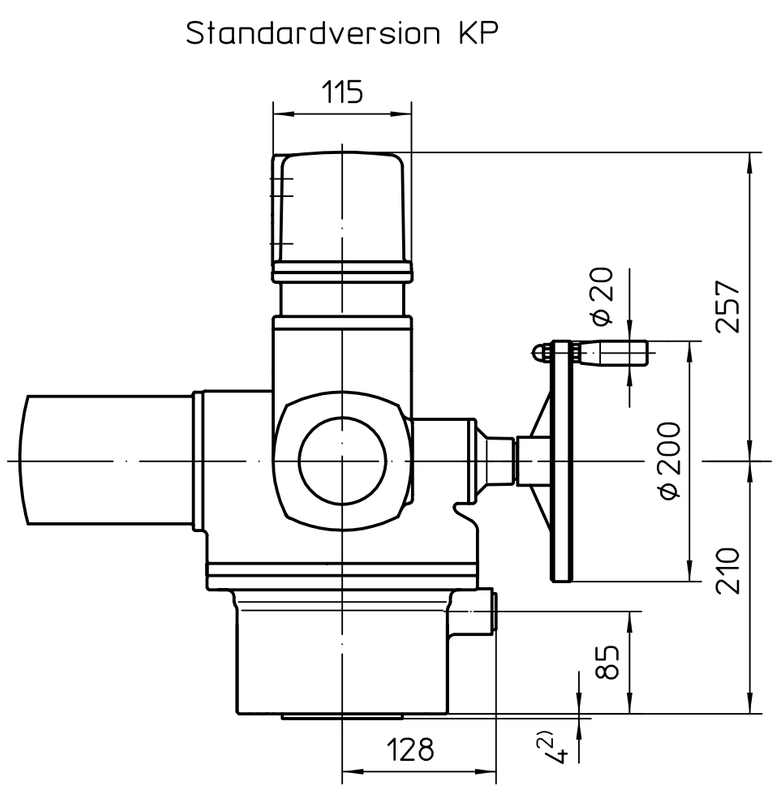

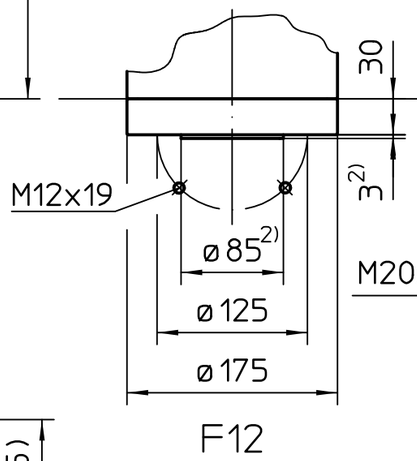

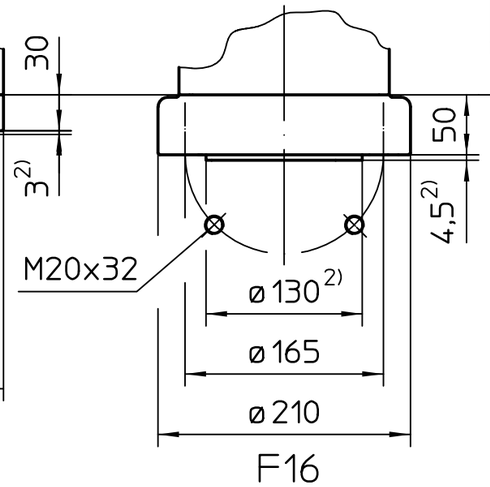

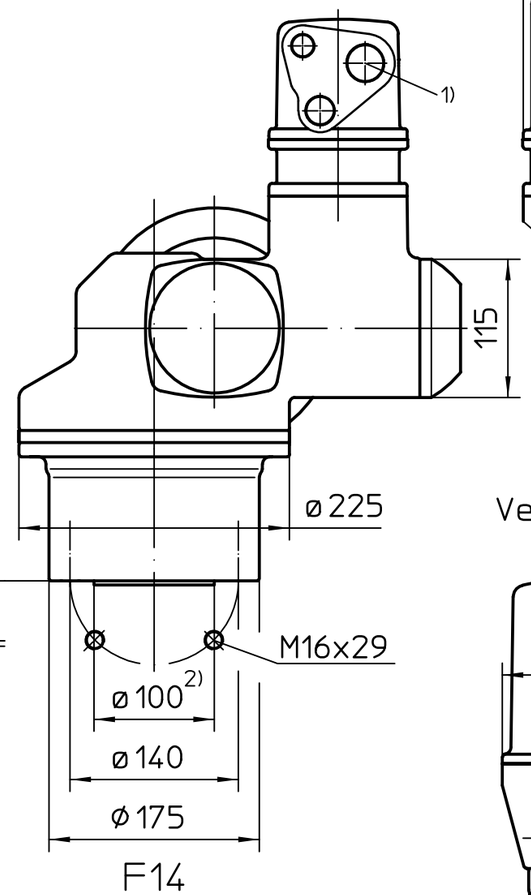

Version KPH

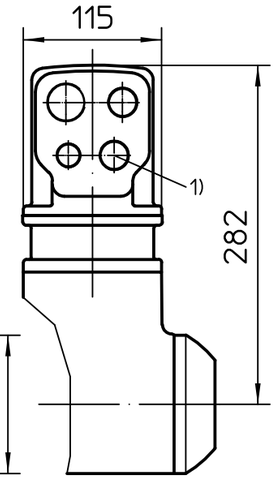

Version KES

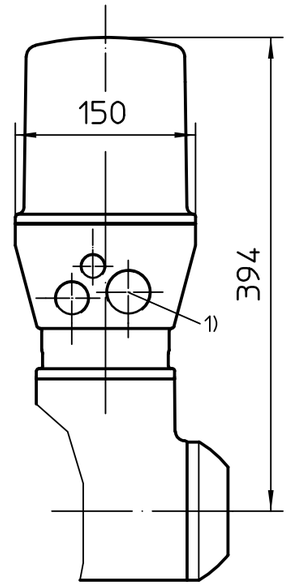

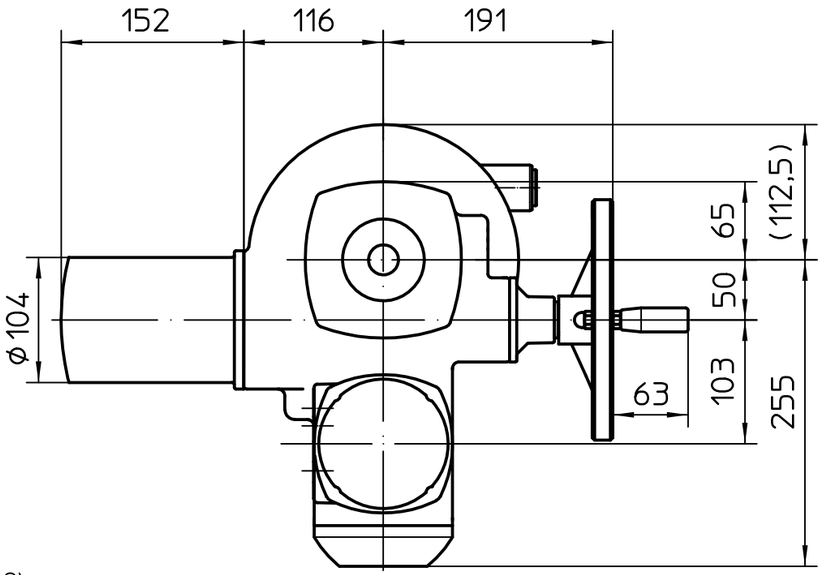

2) Nur bei Ausführung mit Zentrierung
Standard ohne Zentrierung: F12, F14, F16
Option mit Zentrierung: F12, F14, F16

Alle Maße in mm
Für alle übrigen Maße der Stellantriebe/Getriebe
siehe Maßblatt neuester Ausgabe

1) Gewinde für Kabeleinführungen gemäß Auftragsbestätigung bzw. techn. Datenblatt

Zust.	Änderung	Datum	Name
02	259/2019	2019-05-06	Gol
01	908/2015	2015-12-17	Gol

Maßstab 1:5

	Datum	Name
Bearb.	2019-05-06	Goltsev
Gepr.	2019-05-28	Mayer
Freig.	2019-05-29	Goltsev

AUMA Riester GmbH & Co. KG
Postfach 1362
D-79373 Müllheim
Tel. 07631/809-0
Fax 07631/13218

auma®
AUMA Riester GmbH & Co. KG

SQ(R)Ex14.2

U3.4079

Blatt 1
Anz. 1

Für diese Zeichnung gelten die Bestimmungen über den Schutz für Urheberrecht.