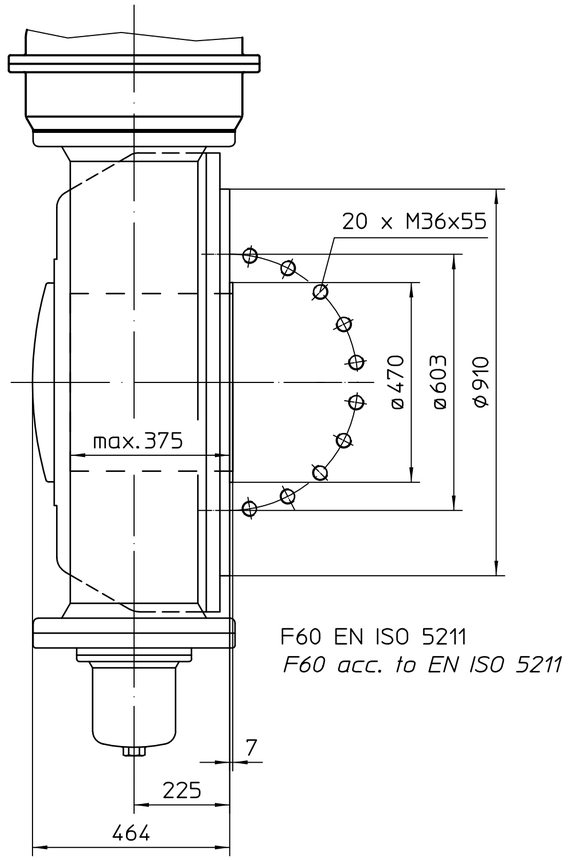

F60 EN ISO 5211
F60 acc. to EN ISO 5211

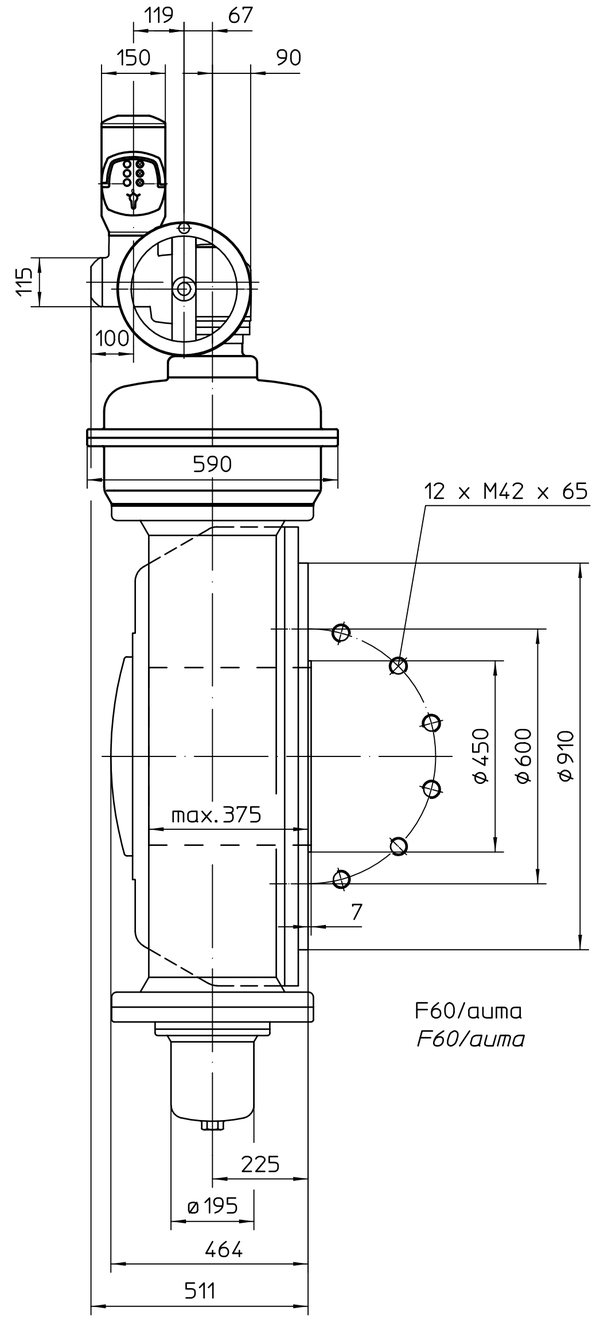

F60/auma
F60/auma

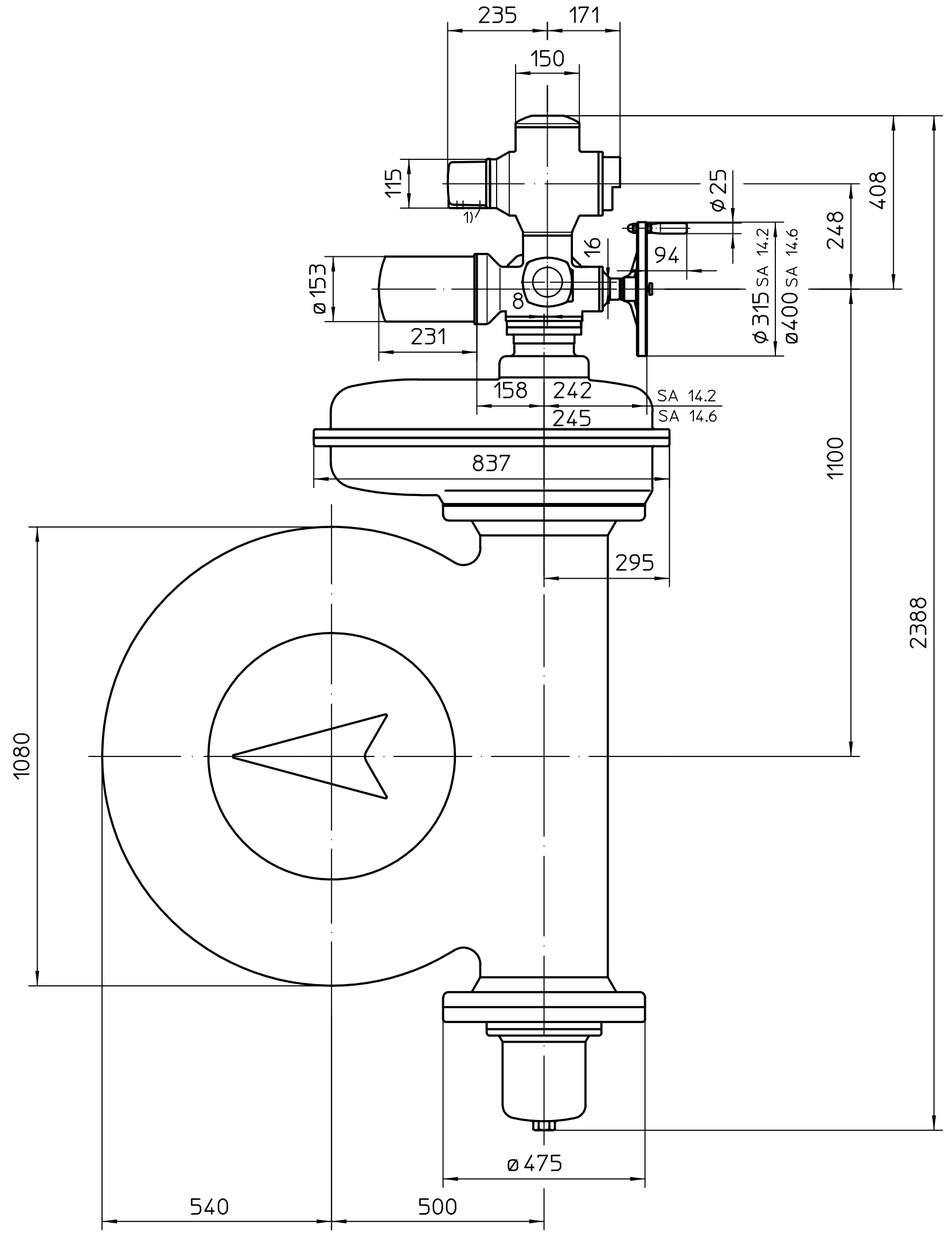

Montage-Position A/Mounting position A

1) Gewinde für Kabeleinführungen gemäß Auftragsbestätigung bzw. techn. Datenblatt
Threads for cable entries according to order acknowledgement or techn. data

Alle Maße in mm
All dimensions in mm

Für alle übrigen Maße der Stellantriebe/Getriebe siehe Maßblatt neuester Ausgabe
For all other dimensions of actuators/gear boxes refer to latest issue of dimension sheet

Art.-Nr.			
Zust.	Änderung	Datum	Name

Allgemeintoleranz ISO 2768 - mK		Maßstab
		1:10
	Datum	Name
Bearb.	2014-05-06	Goltsev
Gepr.	2014-05-08	Duffner
Freig.	2014-05-08	Goltsev

AUMA Riester GmbH & Co. KG
Postfach 1362
D-79373 Müllheim
Tel. 07631/809-0
Fax 07631/13218

auma®
AUMA Riester GmbH & Co. KG

SA(R)14.2-AM-GS500
-GZ40.1-Vers. RR-RL

U2.4372

Blatt-Nr. 1
Anz. 1

gilt auch für/also valid for SA14.6

Für diese Zeichnung gelten die Bestimmungen über den Schutz für Urheberrechtl.