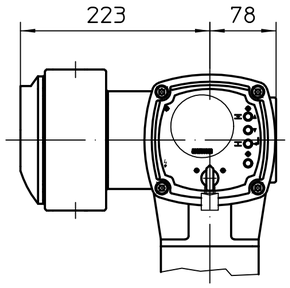

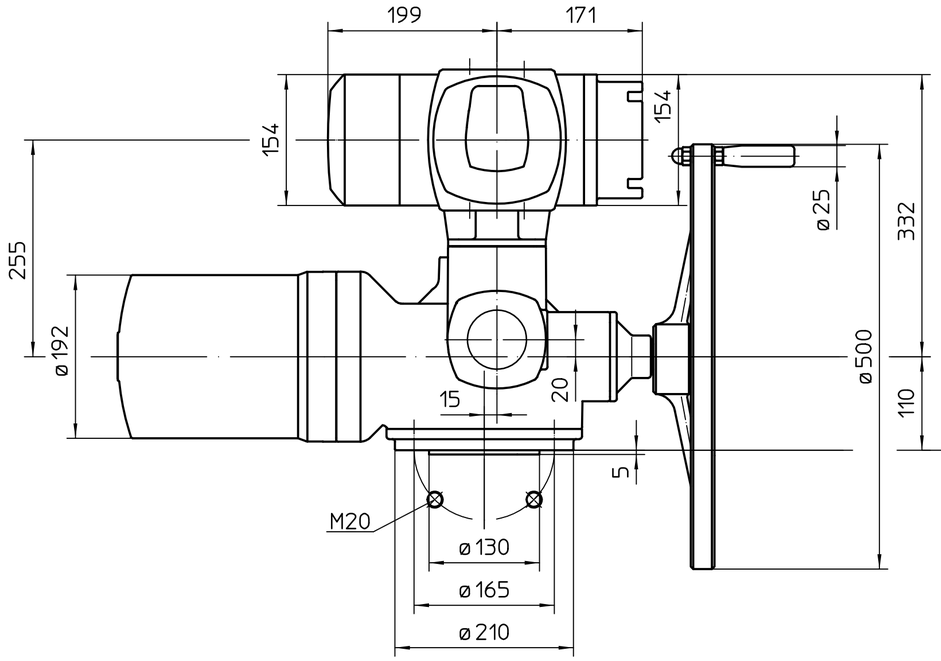

Standardversion KT Exe

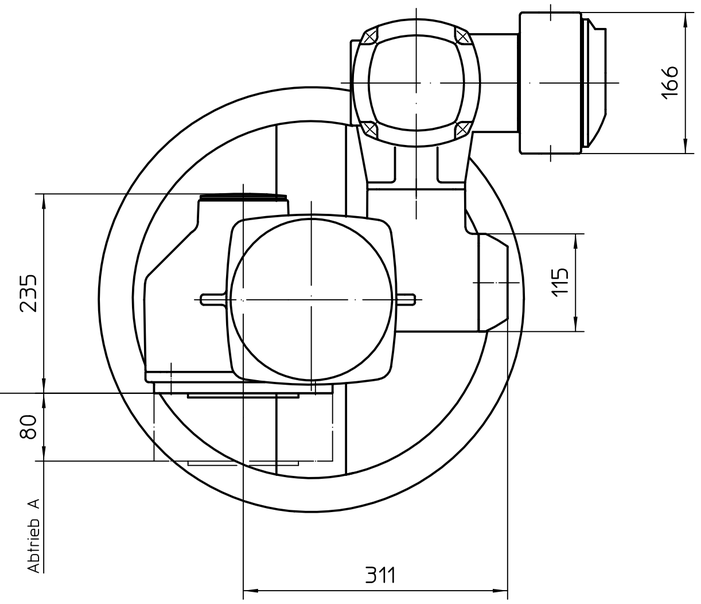

Unterkante SA
=Abtrieb B,C,E

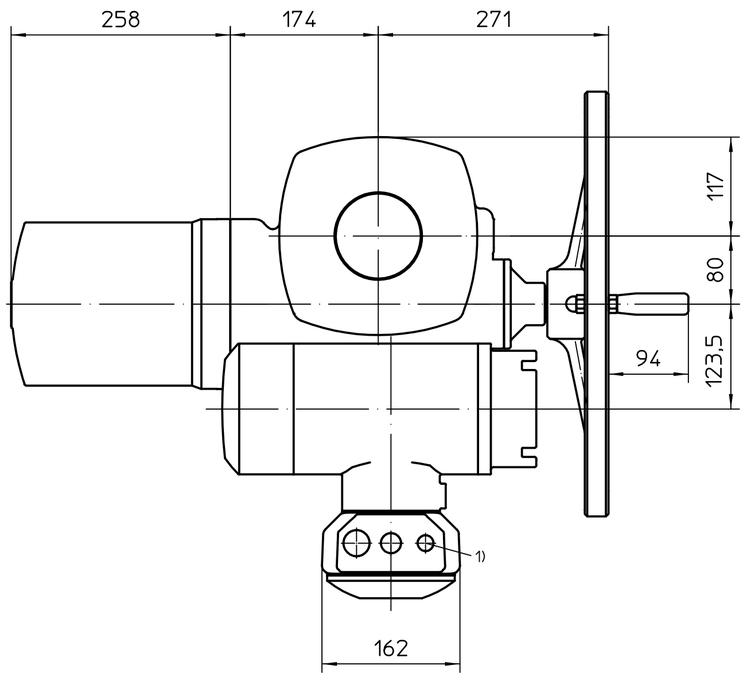

Version KM Exe

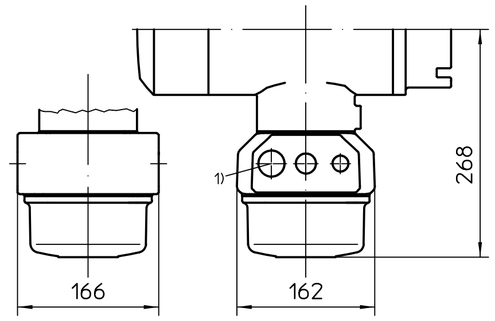

Version KT Exd
Version KM Exd

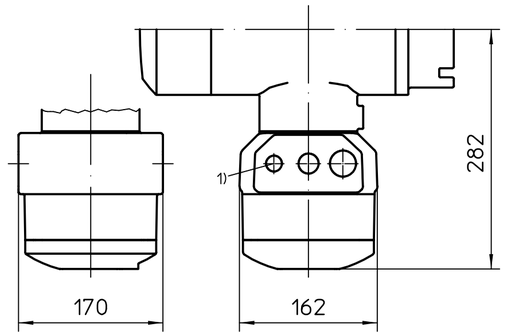

1) Gewinde für Kabeleinführungen gemäß Auftragsbestätigung bzw. techn. Datenblatt

Alle Maße in mm

Für alle übrigen Maße der Stellantriebe/Getriebe siehe Maßblatt neuester Ausgabe

Zust.	Änderung	Datum	Name

Maßstab 1:5

	Datum	Name
Bearb.	2017-10-26	Goltsev
Gepr.	2017-11-07	Duffner
Freig.	2017-11-07	Goltsev

AUMA Riester GmbH & Co. KG
Postfach 1362
D-79373 Müllheim
Tel. 07631/809-0
Fax 07631/13218

auma®
AUMA Riester GmbH & Co. KG

SA(R)Ex16.2-AC2

U2.5484

Blatt 1
Anz. 1

KT / KM

Für diese Zeichnung gelten die Bestimmungen über den Schutz für Urheberrecht.