Für diese Zeichnung gelten die Bestimmungen über den Schutz für Urheberrecht.

Standardversion KT Exe

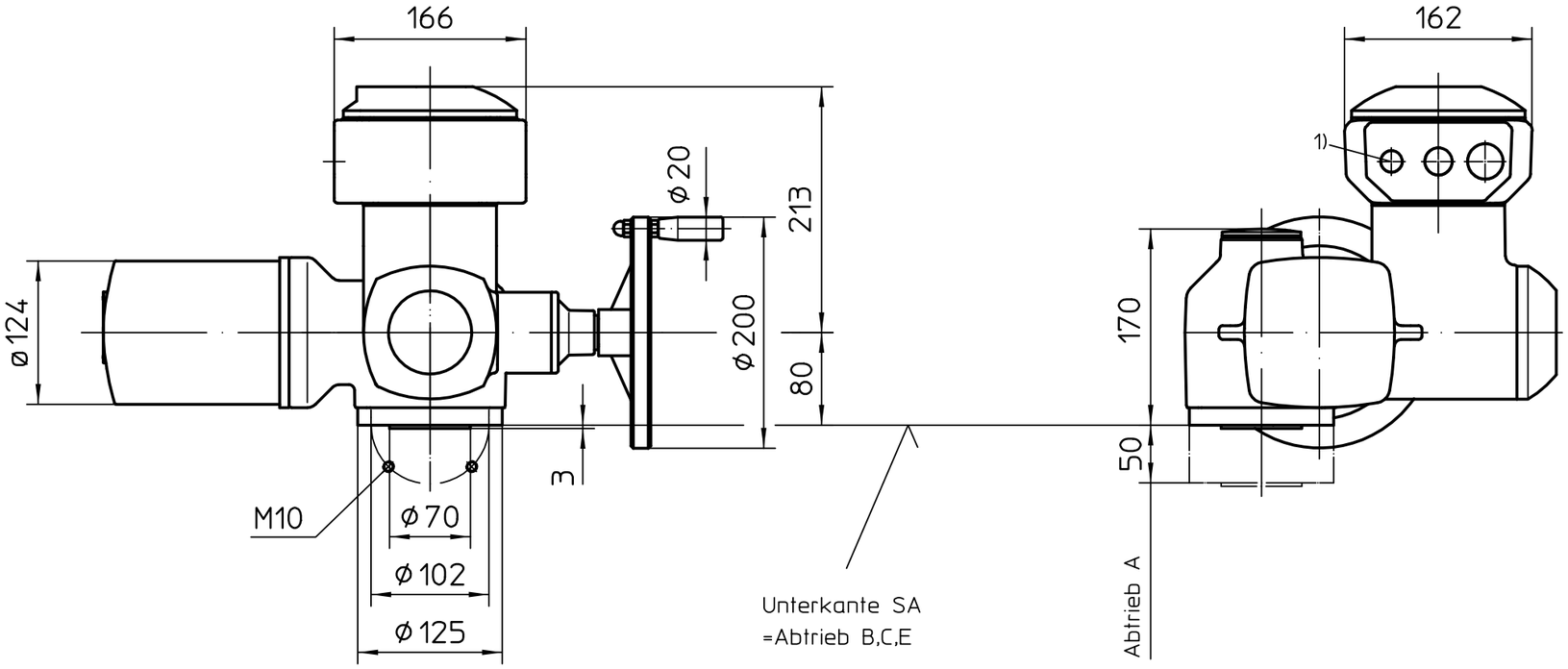

Version KM Exe

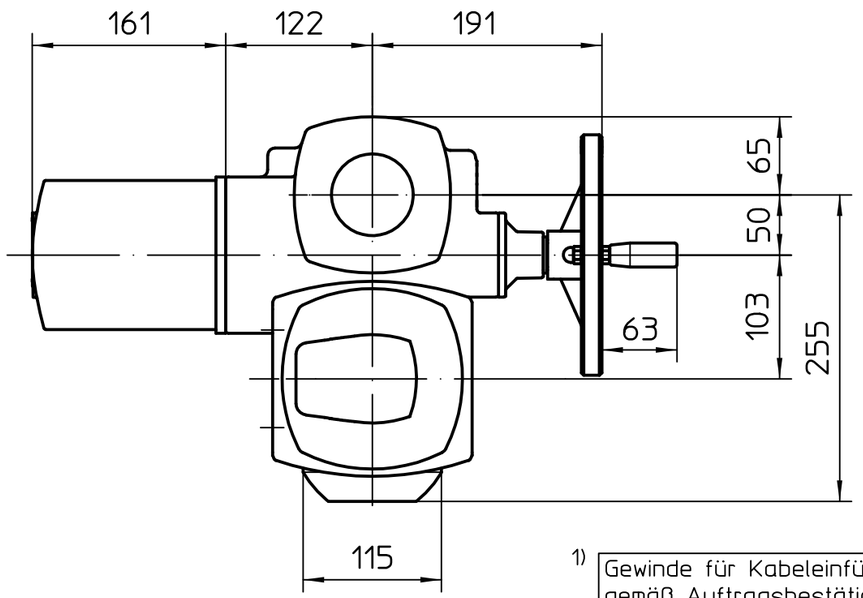

Version KT Exd
Version KM Exd

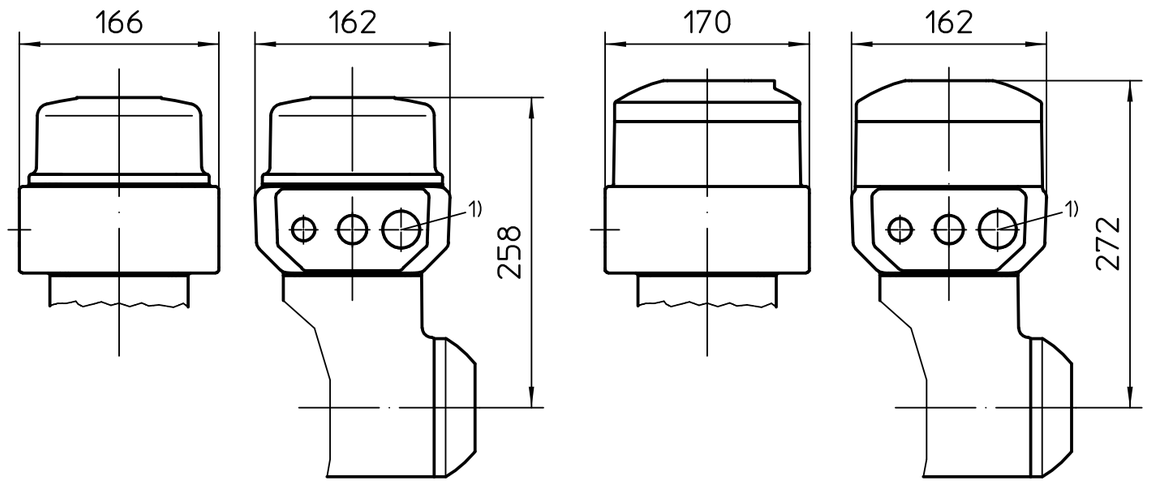

1) Gewinde für Kabeleinführungen gemäß Auftragsbestätigung bzw. techn. Datenblatt

Alle Maße in mm

Für alle übrigen Maße der Stellantriebe/Getriebe siehe Maßblatt neuester Ausgabe

Zust.	Änderung	Datum	Name

Maßstab 1:5

	Datum	Name
Bearb.	2018-08-14	Goltsev
Gepr.	2018-08-14	Mayer
Freig.	2018-08-14	Goltsev

AUMA Riester GmbH & Co. KG
Postfach 1362
D-79373 Müllheim
Tel. 07631/809-0
Fax 07631/13218

auma®
AUMA Riester GmbH & Co. KG

SA(R)Ex10.2

U3.5789

Blatt 1
Anz. 1

KT / KM