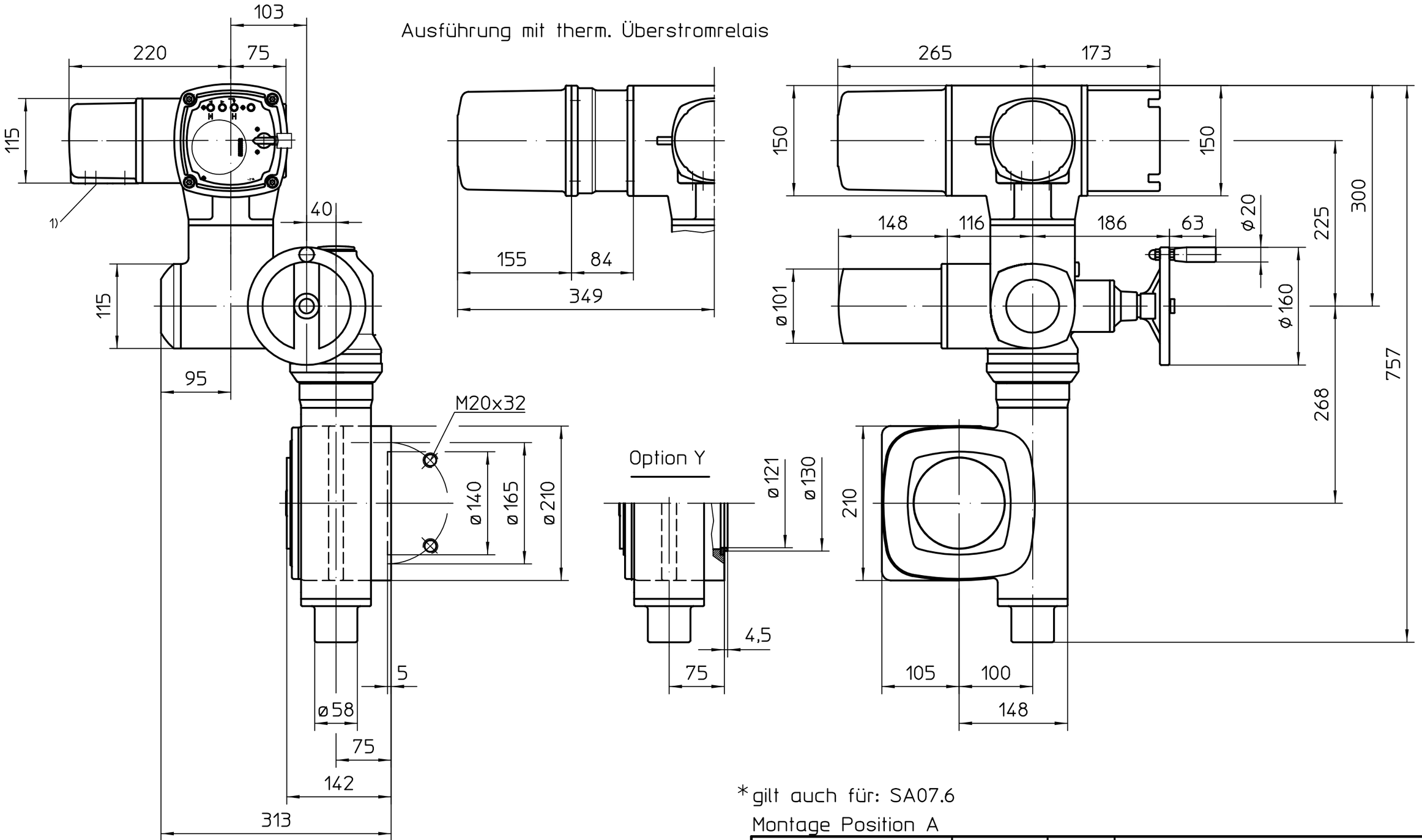

*gilt auch für: SA07.6

Montage Position A

1) Gewinde für Kabeleinführungen gemäß Auftragsbestätigung bzw. techn. Datenblatt

Alle Maße in mm

Für alle übrigen Maße der Stellantriebe/Getriebe siehe Maßblatt neuester Ausgabe

Zust.	Änderung	Datum	Name

Maßstab 1:5

	Datum	Name
Bearb.	2021-08-30	Goltsev
Gepr.	2021-08-31	Demir
Freig.	2021-08-31	Goltsev

AUMA Riester GmbH & Co. KG
Postfach 1362
D-79373 Müllheim
Tel. 07631/809-0
Fax 07631/13218

auma®
AUMA Riester GmbH & Co. KG

SA(R)07.2-AC2 -GS100.3-F16-RR-RL

U3.6928

Blatt 1
Anz. 1

* - SA07.6 - 52:1 / 107:1

Für diese Zeichnung gelten die Bestimmungen über den Schutz für Urheberrecht.