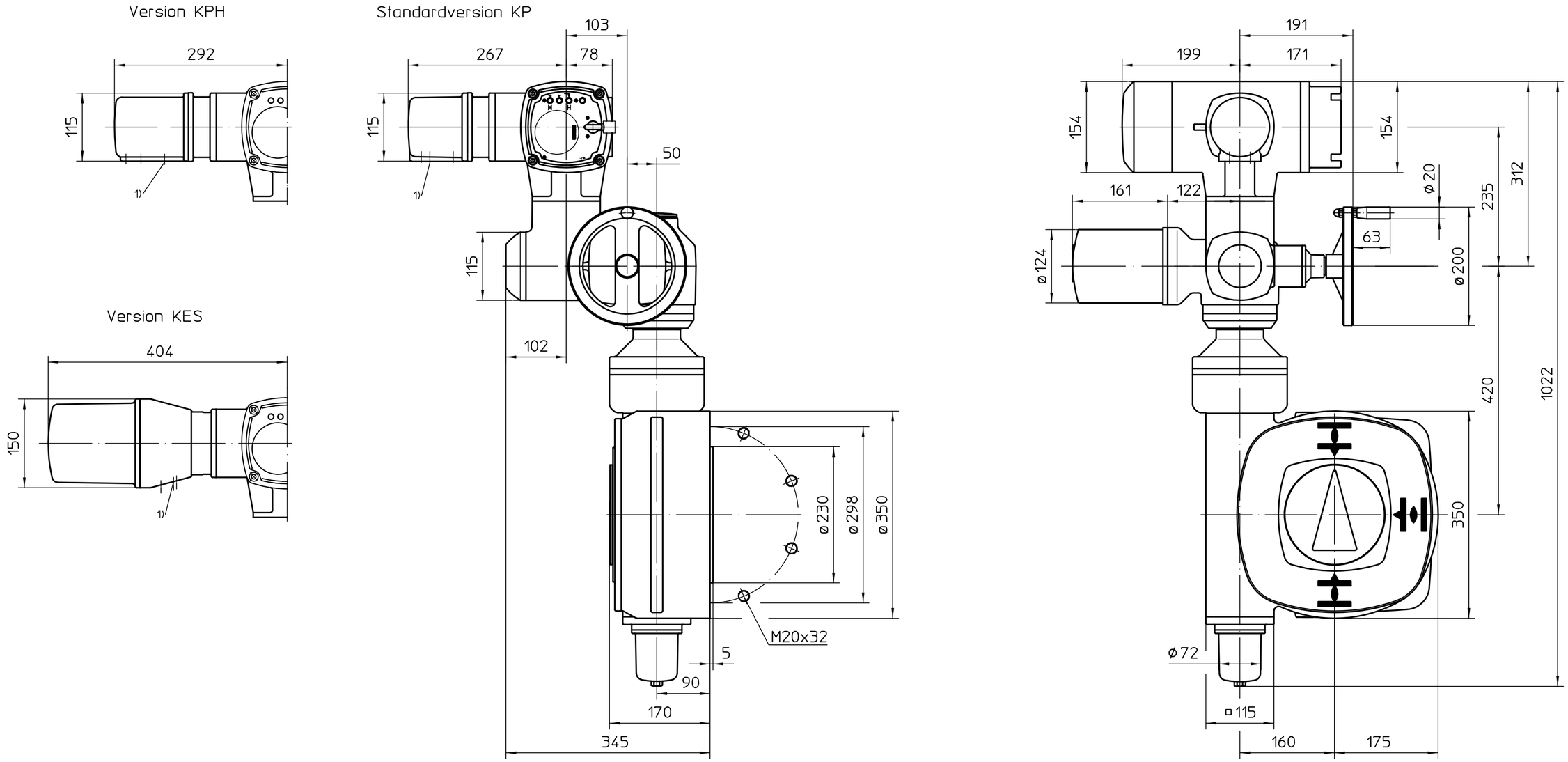

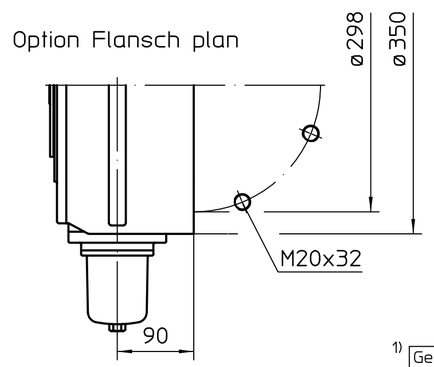

Montage Position A

1) Gewinde für Kabeleinführungen gemäß Auftragsbestätigung bzw. techn. Datenblatt

Alle Maße in mm

Für alle übrigen Maße der Stellantriebe/Getriebe siehe Maßblatt neuester Ausgabe

Zust.	Änderung	Datum	Name

	Datum	Name
Bearb.	2021-09-02	Goltsev
Gepr.	2021-09-03	Demir
Freig.	2021-09-03	Goltsev

AUMA Riester GmbH & Co. KG
Postfach 1362
D-79373 Müllheim
Tel. 07631/809-0
Fax 07631/13218

Maßstab 1:5

auma®
AUMA Riester GmbH & Co. KG

SA(R)Ex10.2-AC2
-GS160.3-F30-LL-LR

U2.6938

Blatt 1
Anz. 1

218:1 / 442:1

Für diese Zeichnung gelten die Bestimmungen über den Schutz für Urheberrecht.