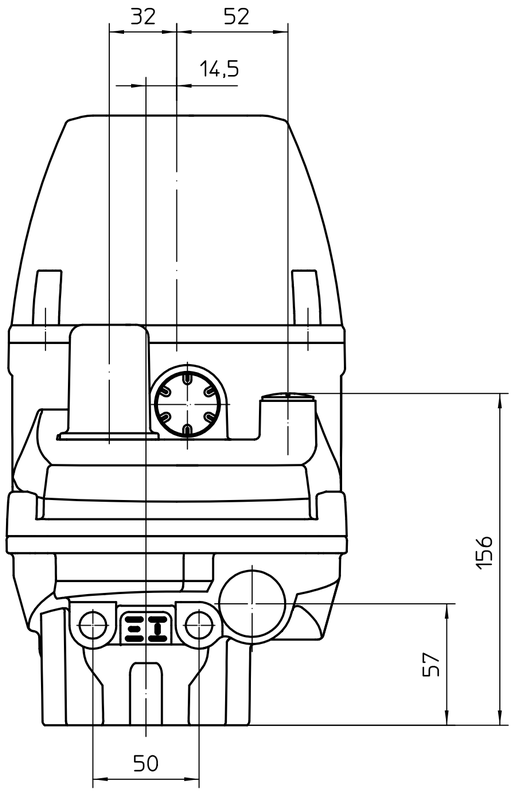

Option: Handrad

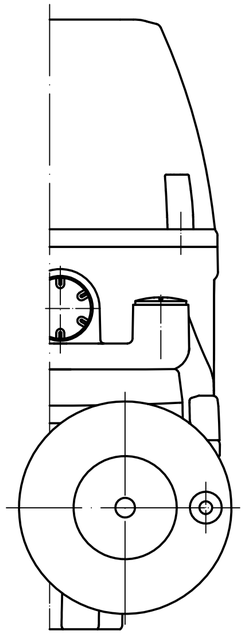

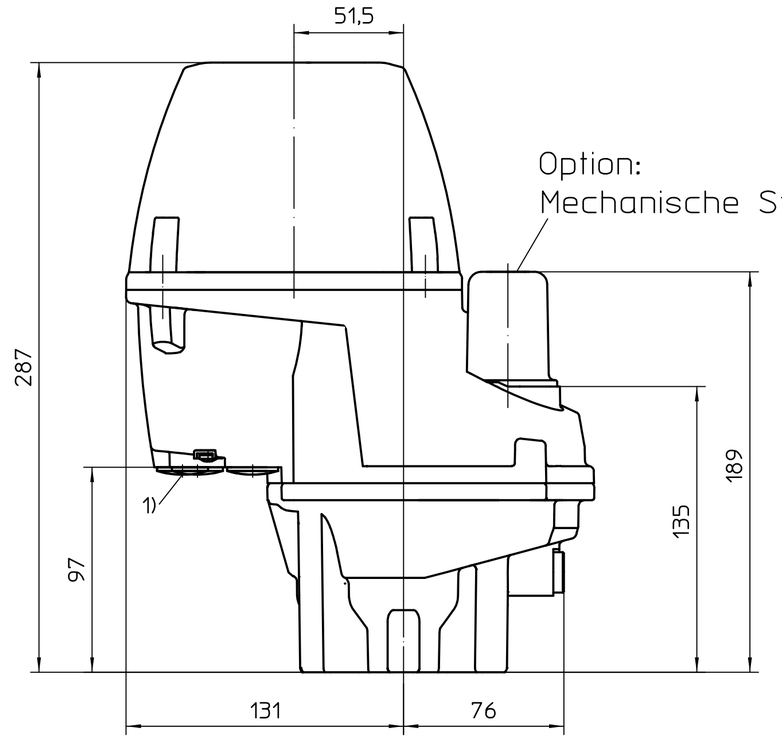

Ansicht A
M 1:4

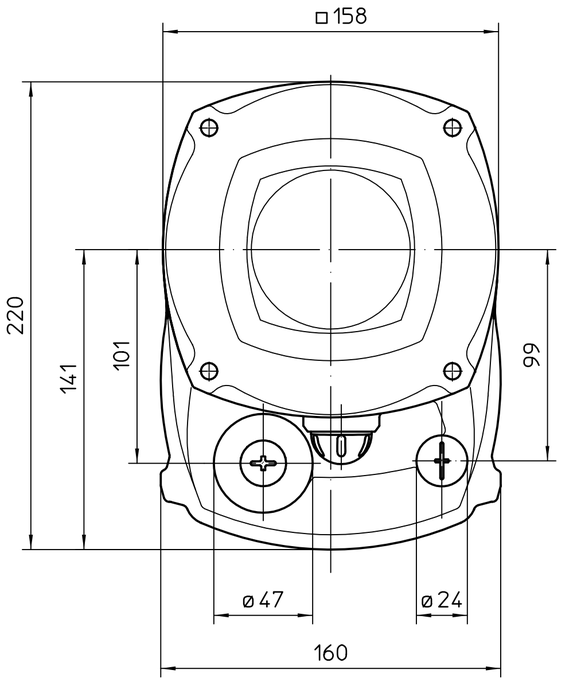

Option: Handrad

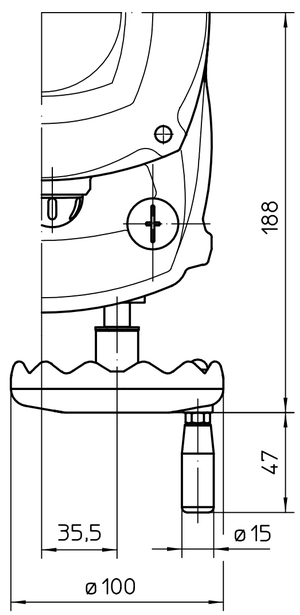

A

Ansicht A
M 1:1

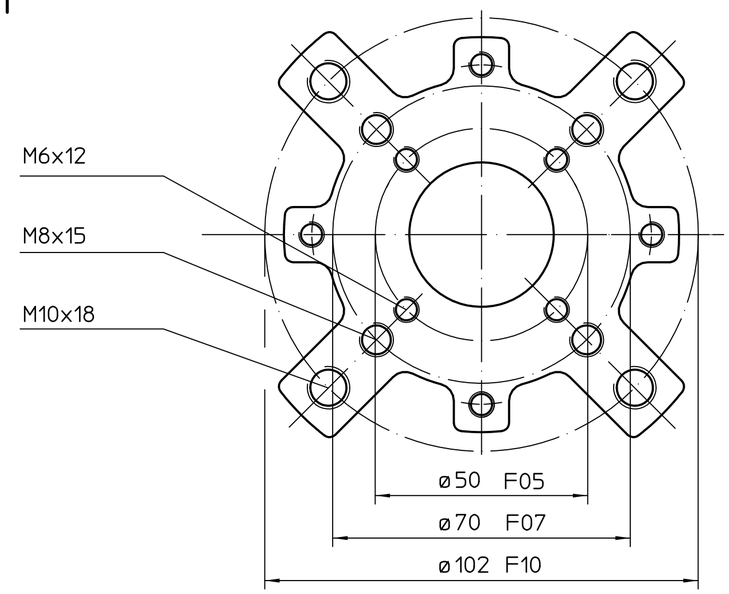

1) Gewinde für Kabeleinführungen gemäß Auftragsbestätigung bzw. techn. Datenblatt

Alle Maße in mm

Für alle übrigen Maße der Stellantriebe/Getriebe siehe Maßblatt neuester Ausgabe

Zust.	Änderung	Datum	Name

	Datum	Name
Bearb.	2022-07-19	Goltsev
Gepr.	2022-07-20	Demir
Freig.	2022-07-20	Goltsev

AUMA Riester GmbH & Co. KG
Postfach 1362
D-79373 Müllheim
Tel. 07631/809-0
Fax 07631/13218

Maßstab 1:2

auma®
AUMA Riester GmbH & Co. KG

PF-Q80X/PF-Q150X

U2.7226

Blatt 1
Anz. 1

Für diese Zeichnung gelten die Bestimmungen über den Schutz für Urheberrecht.