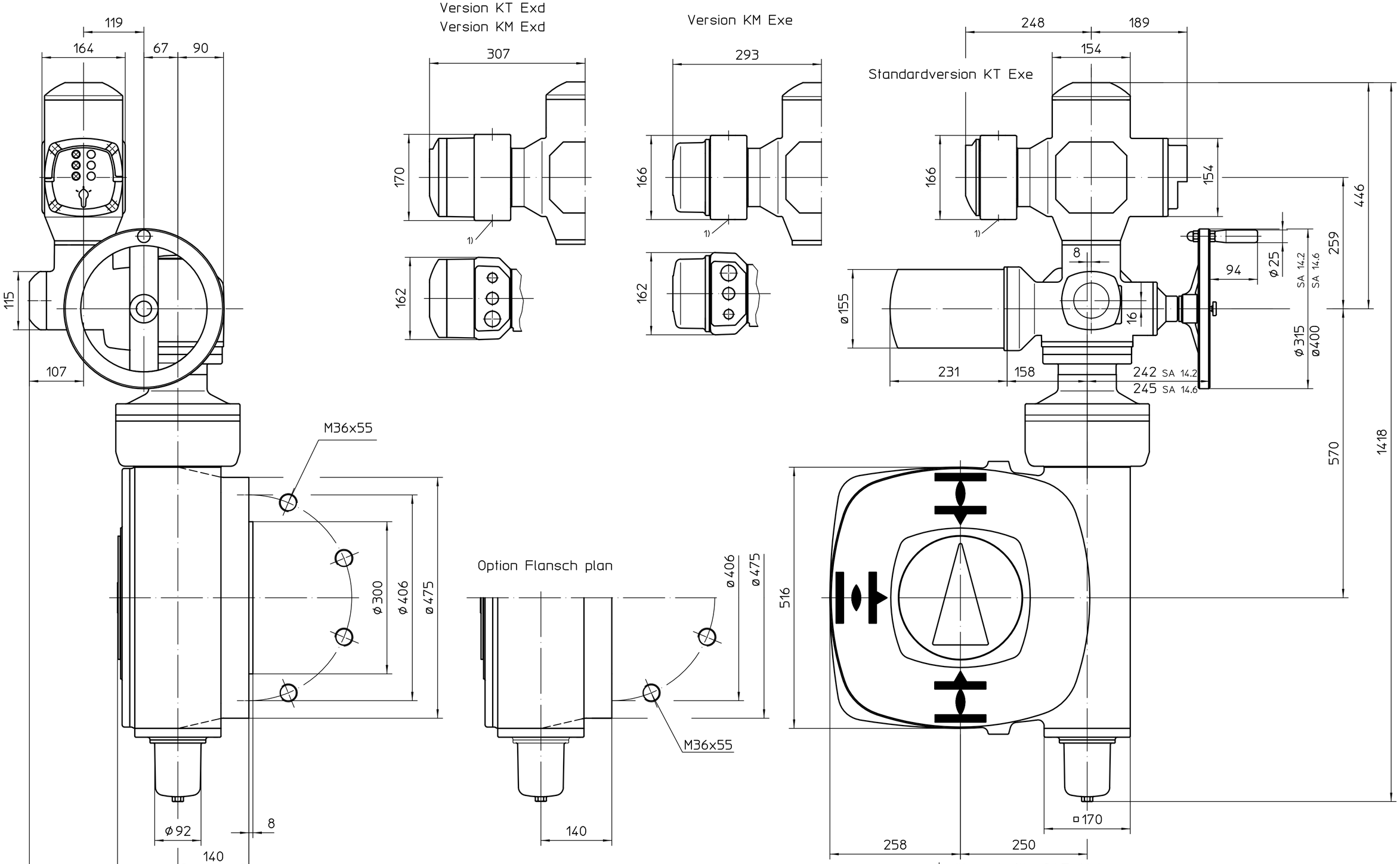


* gilt auch für: SAEx14.6
Montage Position A

1) Gewinde für Kabeleinführungen gemäß Auftragsbestätigung bzw. techn. Datenblatt

Alle Maße in mm

Für alle übrigen Maße der Stellantriebe/Getriebe siehe Maßblatt neuester Ausgabe

Für diese Zeichnung gelten die Bestimmungen über den Schutz für Urheberrecht.

| Zust. | Änderung | Datum | Name |
|---|---|---|---|

Maßstab 1:5

| | Datum | Name |
|---|---|---|
| Bearb. | 2023-06-05 | Goltsev |
| Gepr. | 2023-06-06 | Demir |
| Freig. | 2023-06-06 | Goltsev |

AUMA Riester GmbH & Co. KG
Postfach 1362
D-79373 Müllheim
Tel. 07631/809-0
Fax 07631/13218

auma®
AUMA Riester GmbH & Co. KG

SA(R)Ex14.2-AM
-GS250.3-F40-RR-RL

U2.7604

Blatt 1
Anz. 1

* - SAEx14.6 - 210:1 / 411:1 - KT / KM