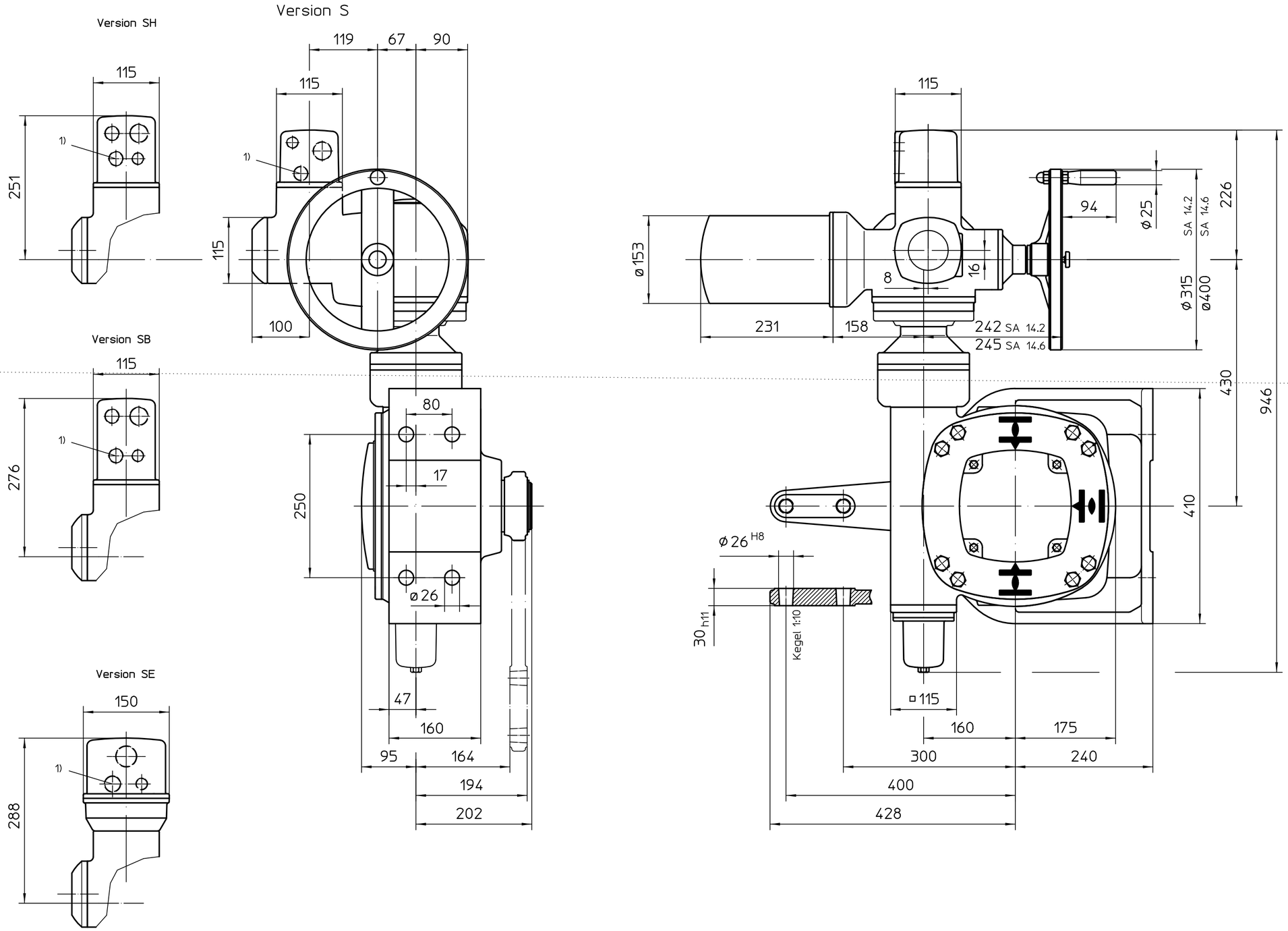

*gilt auch für: SA14.6
Montage Position A

1) Gewinde für Kabeleinführungen gemäß Auftragsbestätigung bzw. techn. Datenblatt

Alle Maße in mm

Für alle übrigen Maße der Stellantriebe/Getriebe siehe Maßblatt neuester Ausgabe

Zust.	Änderung	Datum	Name

Maßstab 1:5

	Datum	Name
Bearb.	2025-08-12	Goltsev
Gepr.	2025-08-13	Mohan Kumar KT
Freig.	2025-08-13	Goltsev

AUMA Riester GmbH & Co. KG
Postfach 1362
D-79373 Müllheim
Tel. 07631/809-0
Fax 07631/13218

auma®
AUMA Riester GmbH & Co. KG

SA(R)14.2-GF160.3-LL-LR

U2.8310

Blatt 1
Anz. 1

* - SA14.6 - 218:1/442:1

Für diese Zeichnung gelten die Bestimmungen über den Schutz für Urheberrecht.