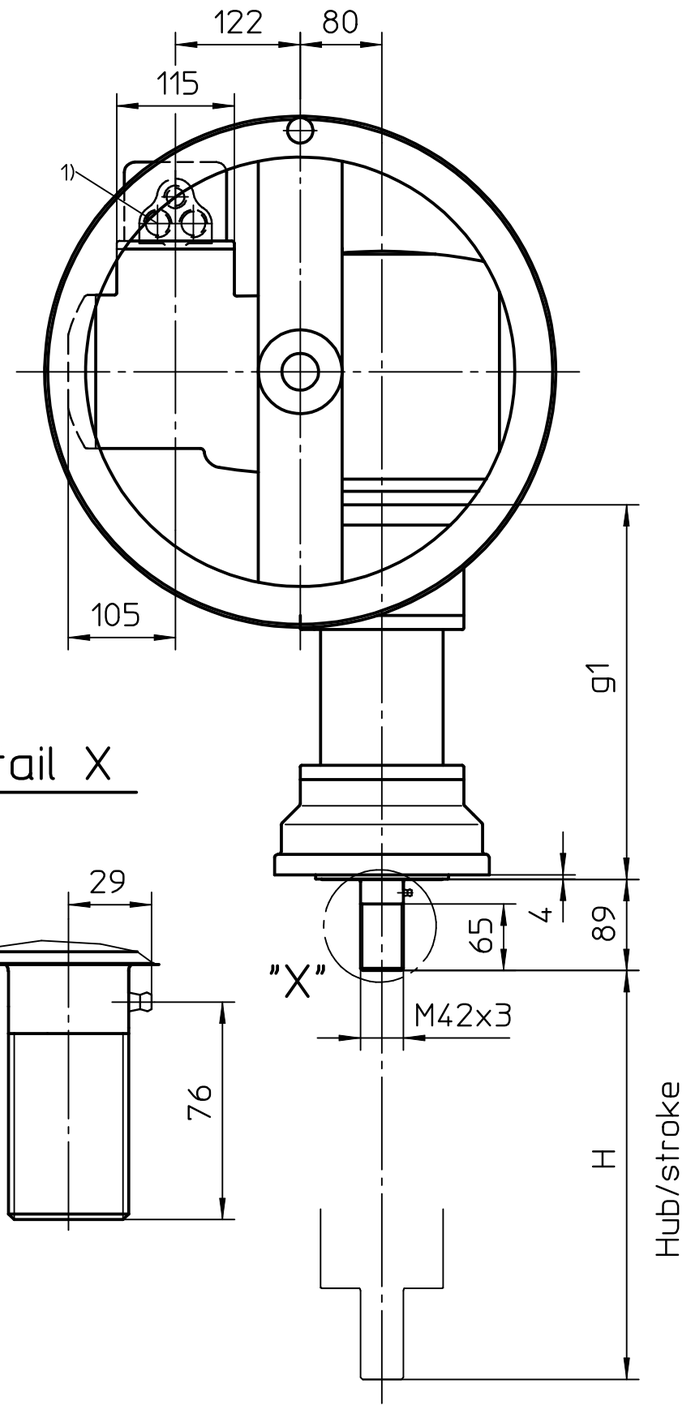

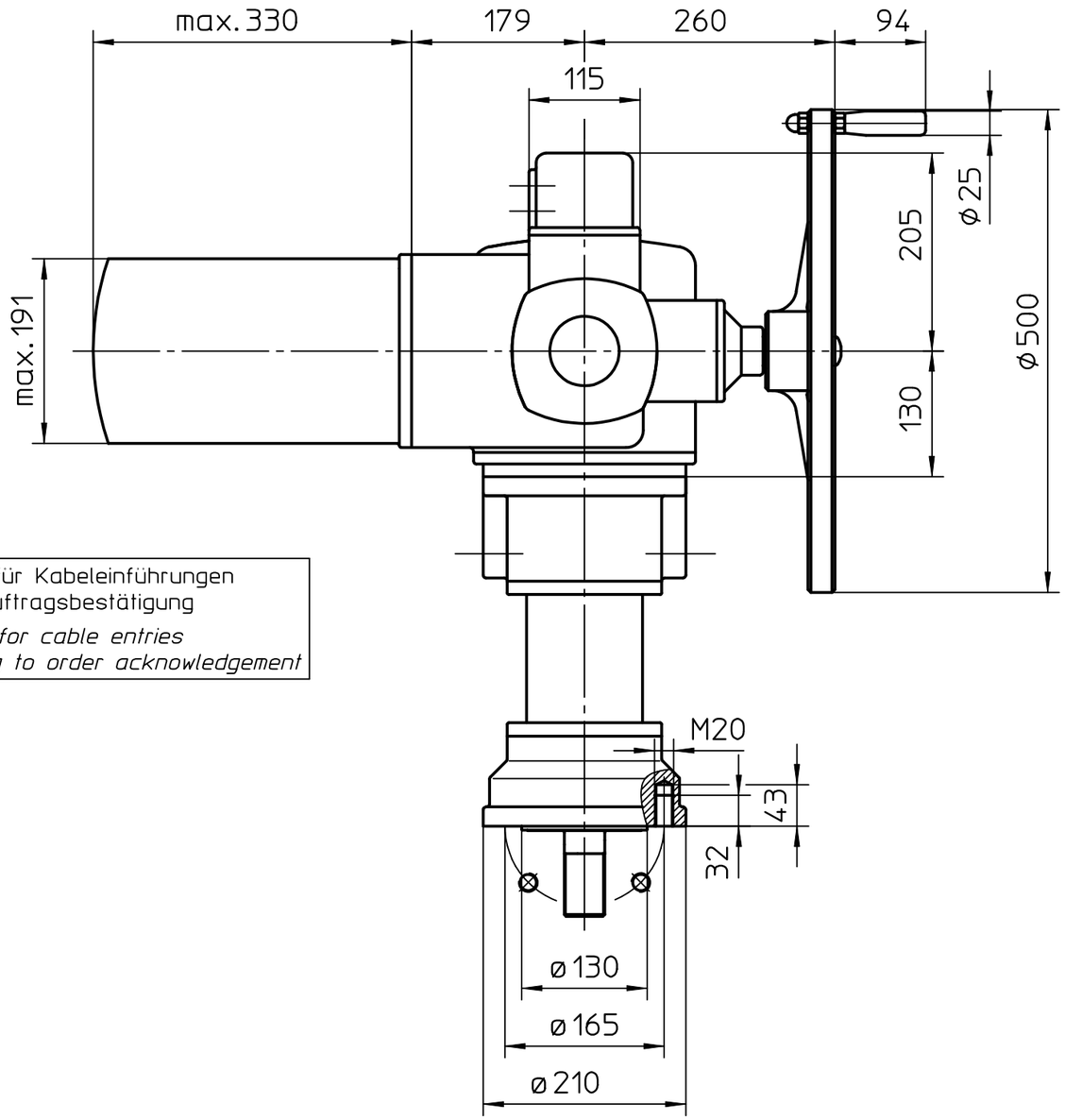

1) Gewinde für Kabeleinführungen gemäß Auftragsbestätigung
Threads for cable entries according to order acknowledgement

Detail X

M 1:3

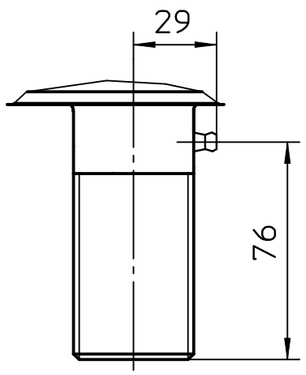

Alle Maße in mm
All dimensions in mm

Für alle übrigen Maße der Stellantriebe/Getriebe siehe Maßblatt neuester Ausgabe
For all other dimensions of actuators/gear boxes refer to latest issue of dimension sheet

wahlweise Hub H
available stroke H

g1	max.
367	100
467	200
667	400

Art.-Nr.				
02	281/2006	28.06.2006	Du	
01	Rev.1	11.11.2004	Wal.	
Zust.	Änderung	Datum	Name	

Allgemeintoleranz ISO 2768 - mK

Maßstab 1:6

	Datum	Name
Bearb.	31.01.1991	Duffner
Gepr.	01.02.1991	Zeller
Norm.		

AUMA Riester GmbH & Co. KG
Postfach 1362
D-79373 Müllheim
Tel. 07631/809-0
Fax 07631/13218

auma®
AUMA Riester GmbH & Co. KG

Paßmaß | Abmaße

SA(R)16.1-LE200.1

U3.1035

Blatt-Nr. 1
Anz. 1

auma norm

Für diese Zeichnung gelten die Bestimmungen über den Schutz für Urheberrecht.