Ausführung
für Hand-/Fernantrieb
Version for
manual or remote operation

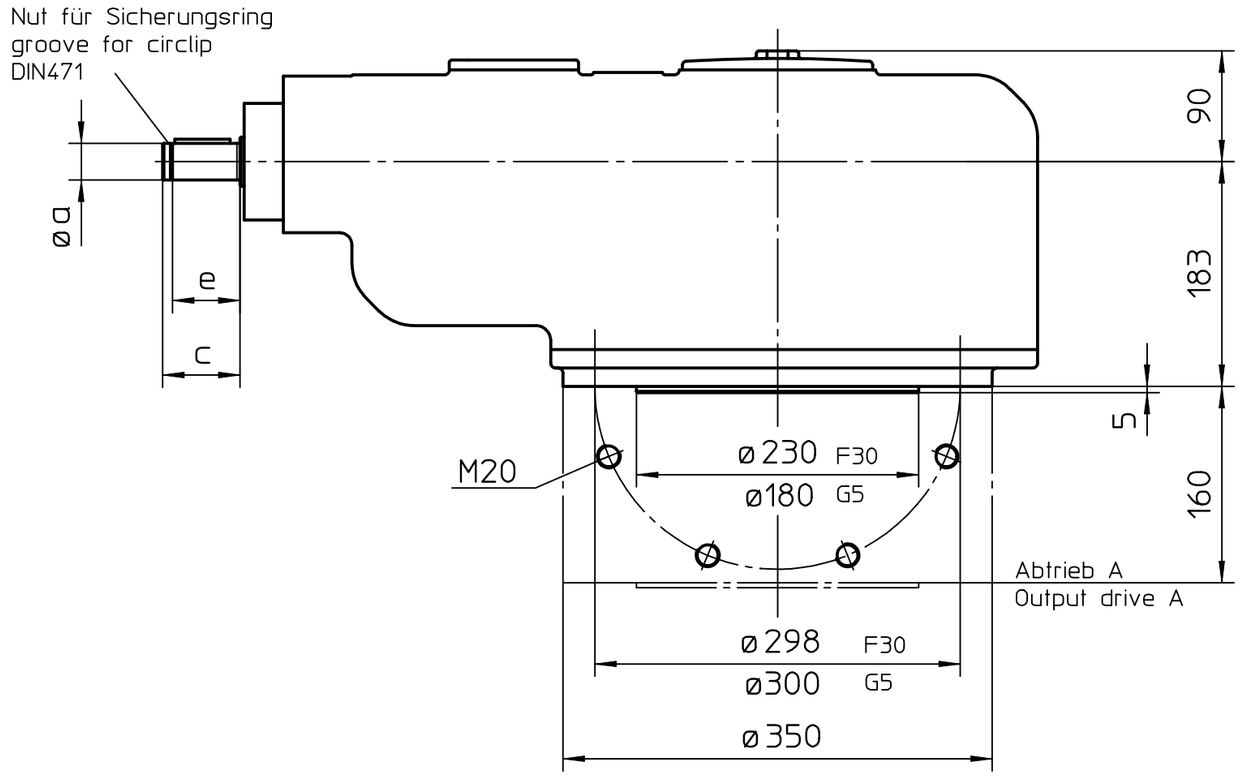

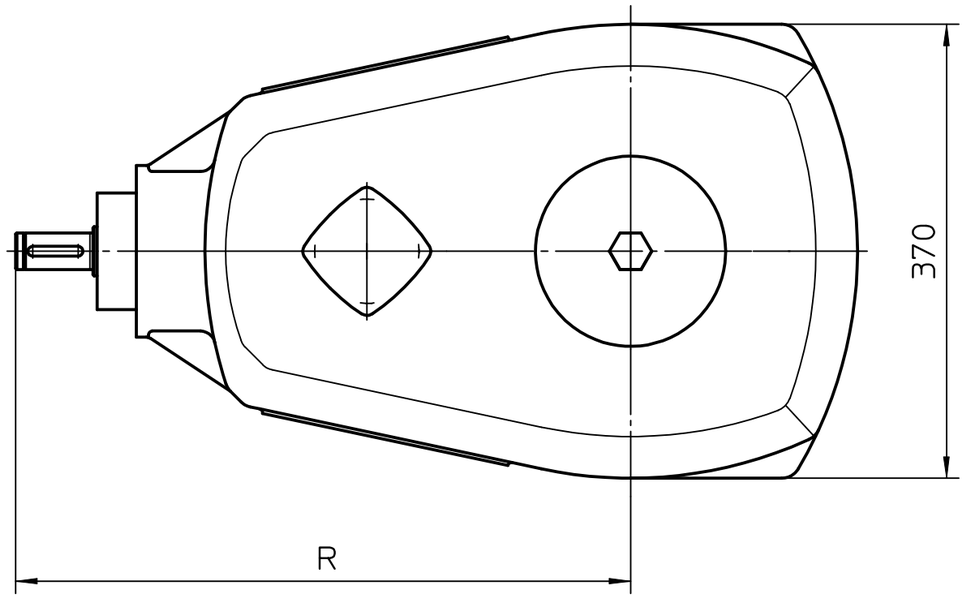

Flansch zum Anbau von Drehantrieb
Mounting flange for multi-turn actuator

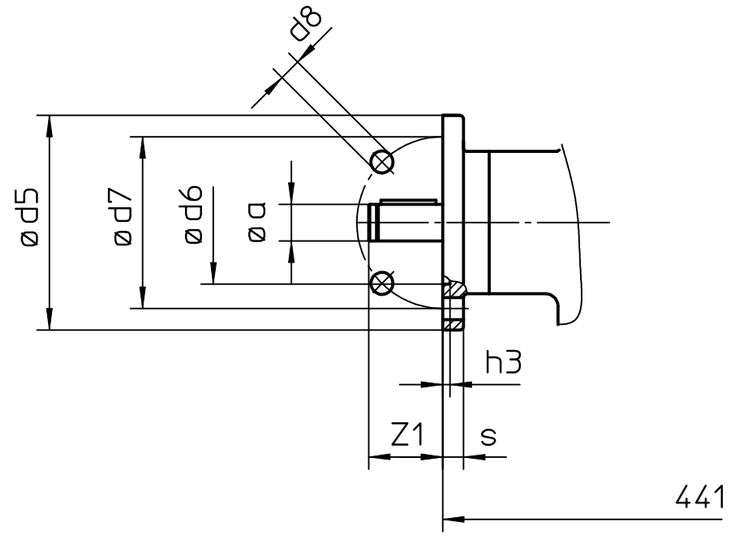

	G1/2/F14	G3/F16
ød5	175	210
ød6	100	130
ød7	140	165
ød8	18	22
h3	5	6
a	30	40
c	63	73
e	55	65
s	17	25
R	501	521
Z1	60	80

Alle Maße in mm
All dimensions in mm

Für alle übrigen Maße der Stellantriebe/Getriebe siehe Maßblatt neuester Ausgabe
For all other dimensions of actuators/gear boxes refer to latest issue of dimension sheet

Für diese Zeichnung gelten die Bestimmungen über den Schutz für Urheberrecht.

Zust.	Änderung	Datum	Name
01	101/2008	05.03.2008	Du

Art.-Nr.

Allgemeintoleranz ISO 2768 - mK

Maßstab 1:5

	Datum	Name
Bearb.	25.11.1991	Duffner
Gepr.	13.12.1991	Zeller
Norm.		

AUMA Riester GmbH & Co. KG
Postfach 1362
D-79373 Müllheim
Tel. 07631/809-0
Fax 07631/13218

auma®
AUMA Riester GmbH & Co. KG

GK30.2

U3.1091

Blatt-Nr. 1
Anz. 1