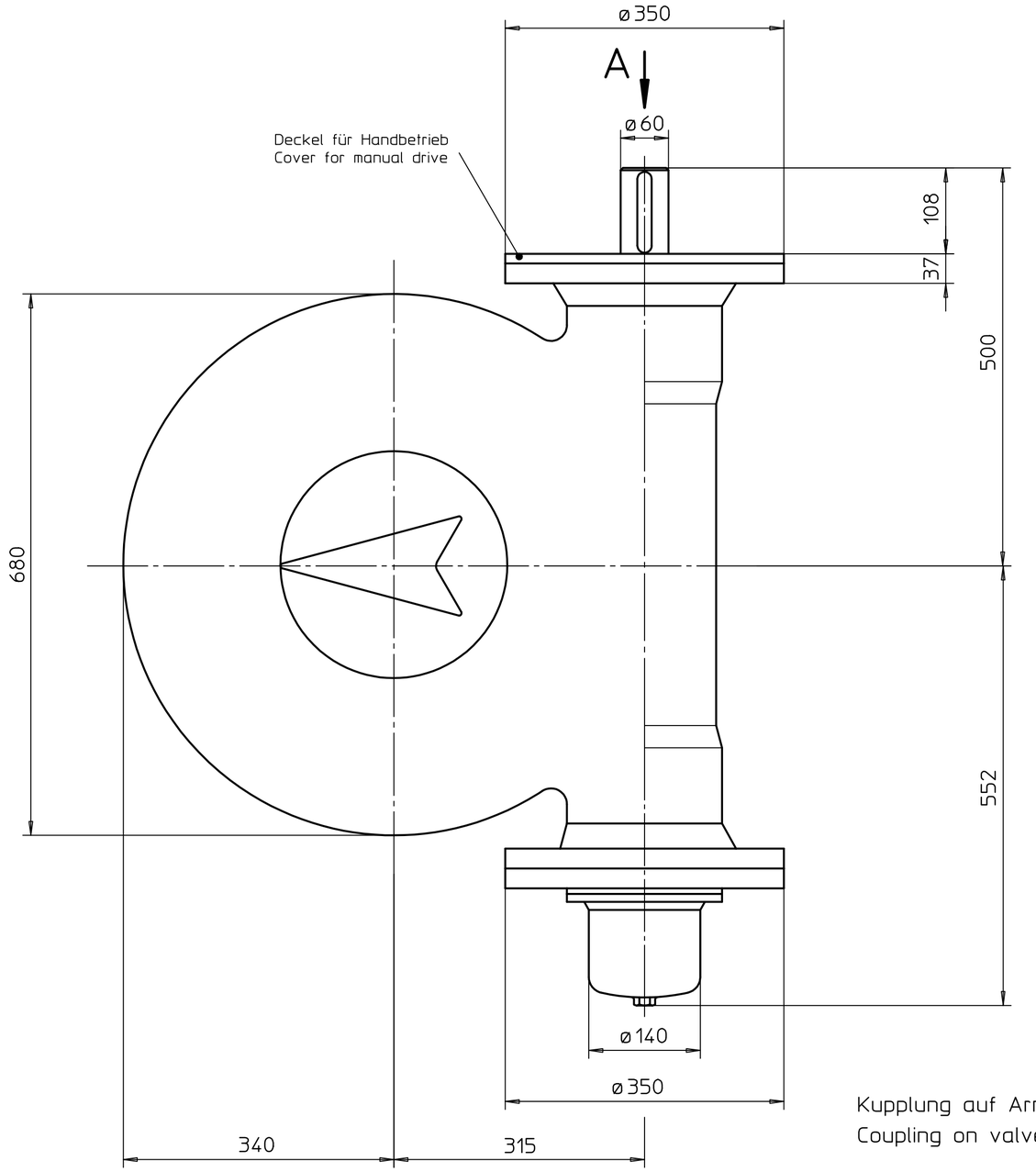

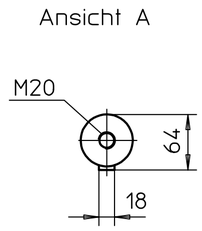

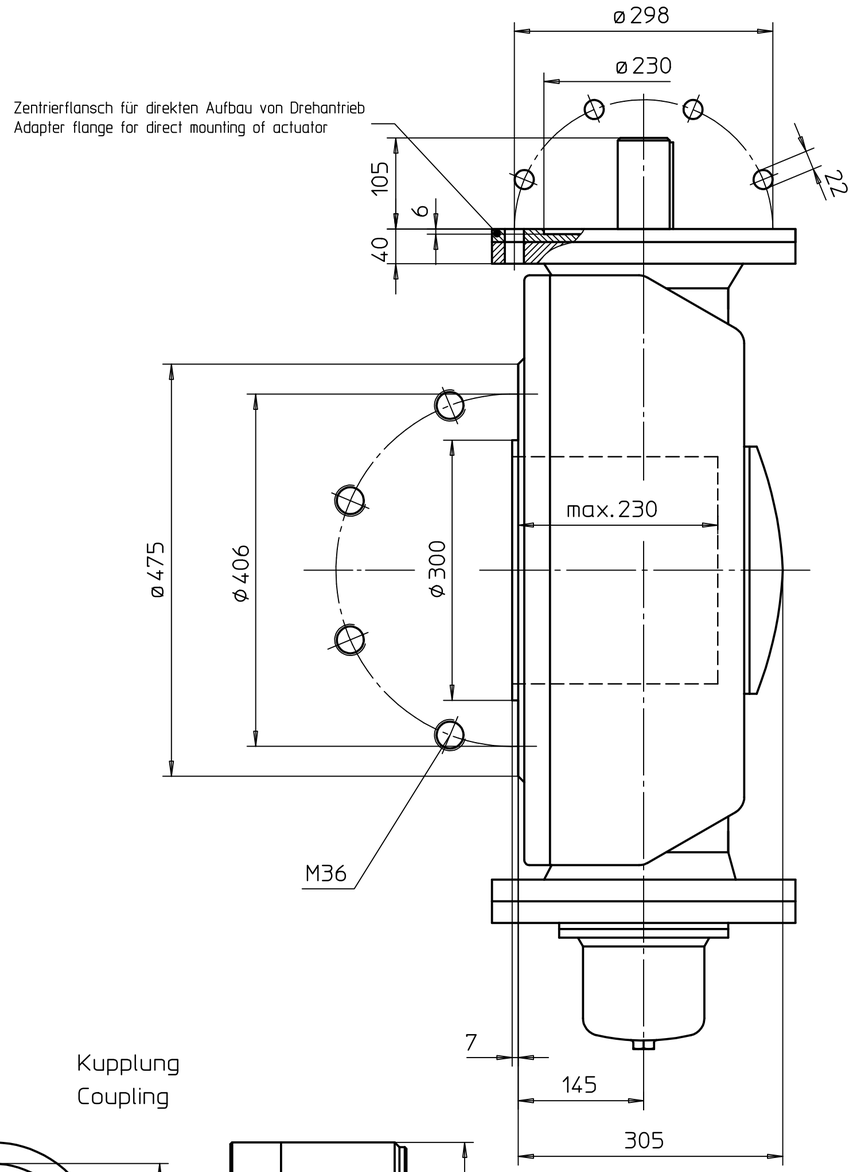

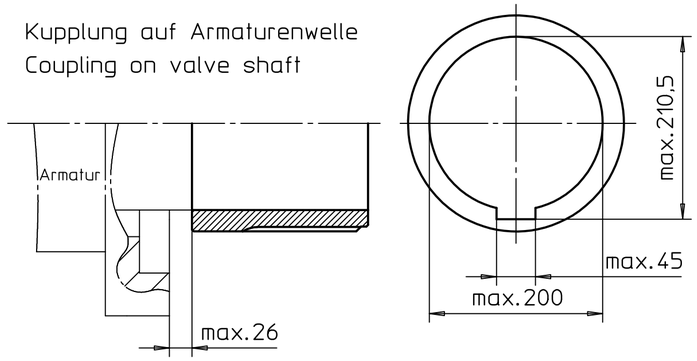

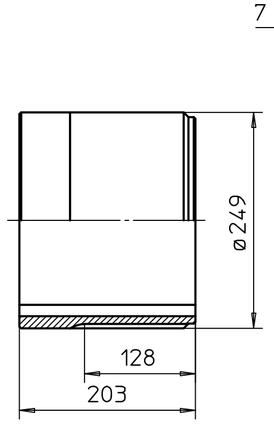

Alle Maße in mm
All dimensions in mm

Für alle übrigen Maße der Getriebe siehe Maßblätter neuester Ausgabe
For all other dimensions of gear boxes refer to latest issue of dimension sheet

Paßmaß	Abmaße

Art.-Nr.	Allgemeintoleranz ISO 2768 - mK	Maßstab 1:5	auma® WERNER RIESTER GmbH & Co. KG
	Datum / Name		GS315 -Version R-RL
	Bearb. 15.12.1992 Duffner		
	Gepr. 15.12.1992 Gerbig		
	Norm.		U2.1207
			Blatt-Nr. 1 / Anz. 1

Zust. | Änderung | Datum | Name

Für diese Zeichnung gelten die Bestimmungen über den Schutz für Urheberrecht.