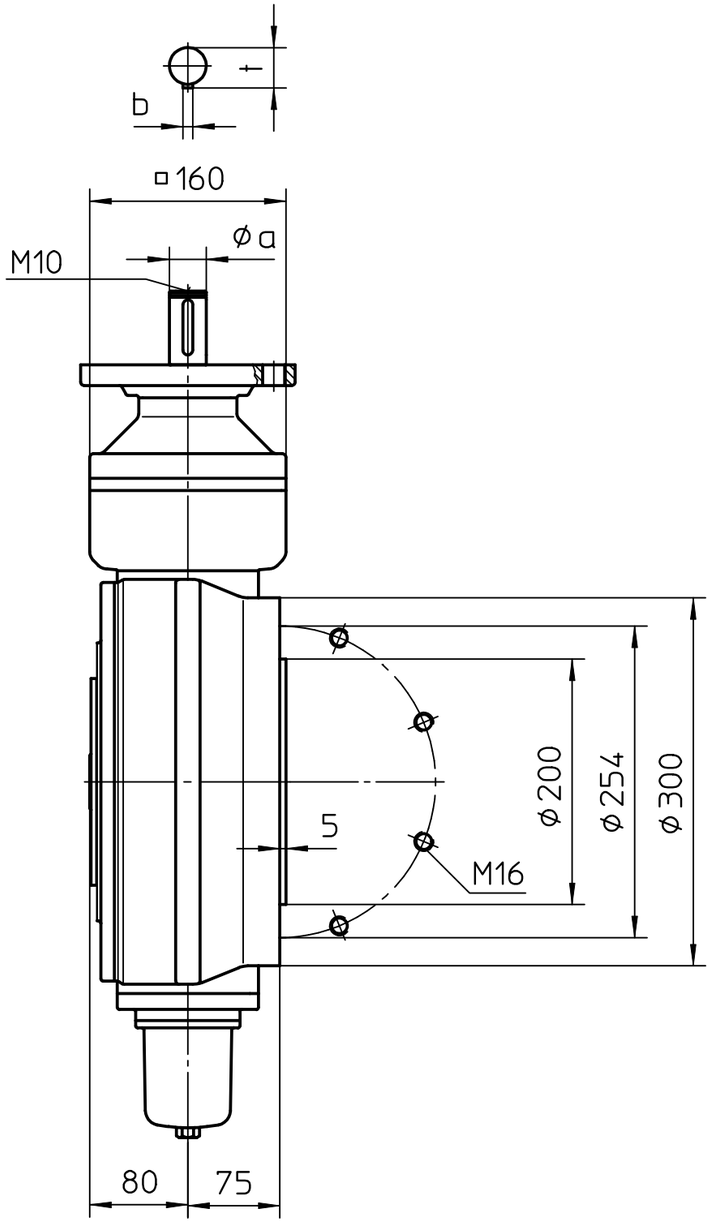

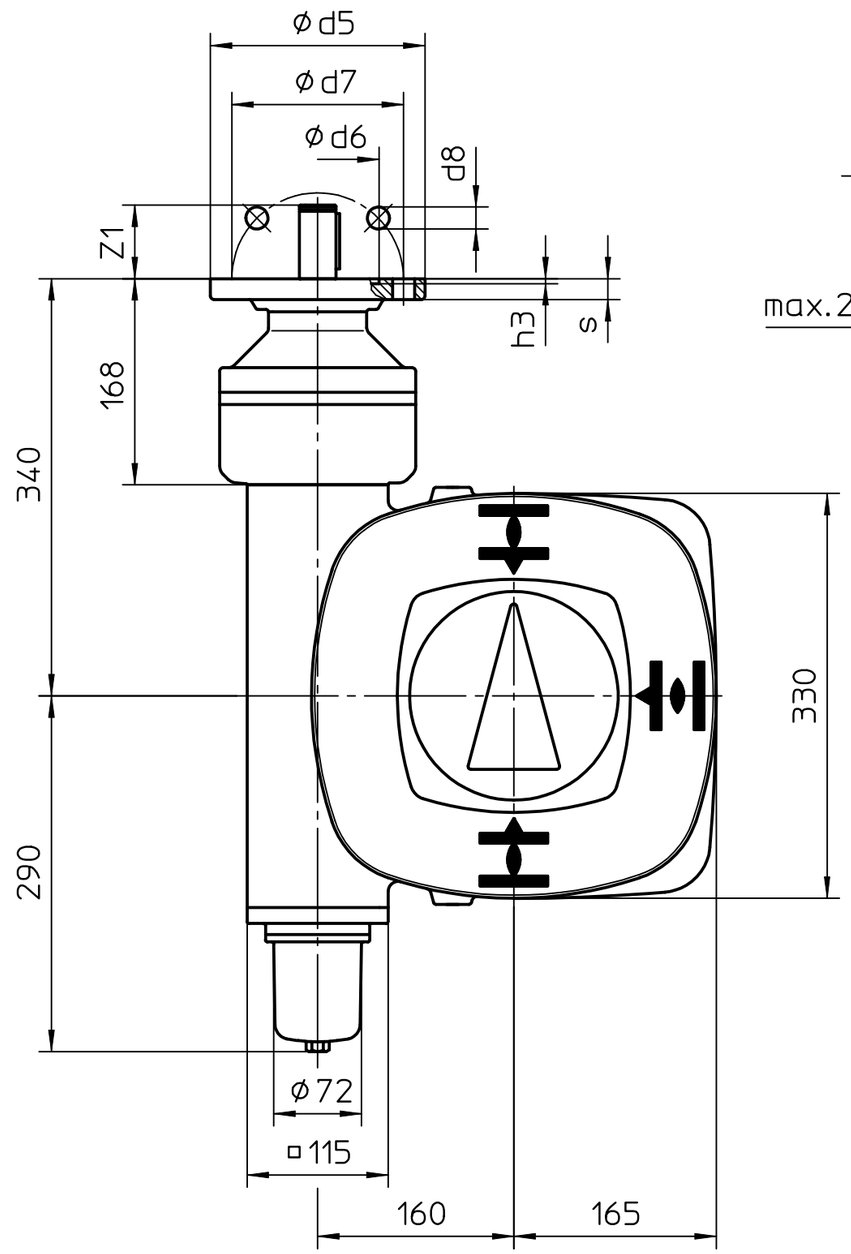

Kupplung
Coupling

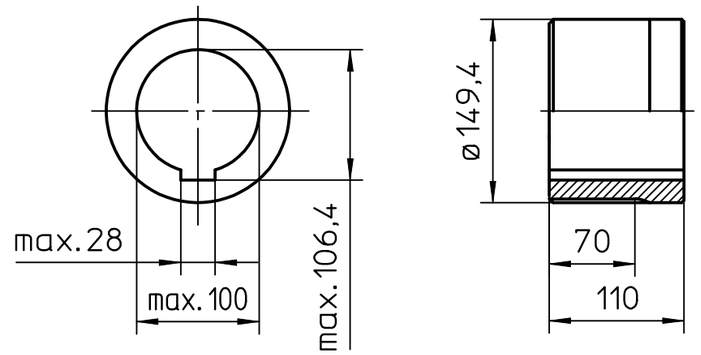

Kupplung auf Armaturenwelle
Coupling on valve shaft

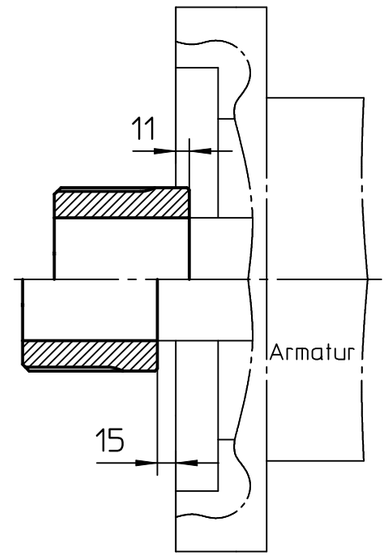

	F10	G0	G1/2/F14
ød5	125	125	175
ød6	70	60	100
ød7	102	102	140
ød8	11	11	18
h3	5	5	5
a	20	20	30
s	12	12	17
Z1	40	40	60
b	6	6	8
t	22,5	22,5	33

Zust.	Änderung	Datum	Name
04	083/2005	16.03.2005	Du
03	Rev. 03	22.06.1999	Du
02	Rev. 02	10.07.1997	Du
01	Rev. 01	21.04.1997	Du

Art.-Nr.

Allgemeintoleranz ISO 2768 - mK

Maßstab 1:5

	Datum	Name
Bearb.	25.11.1996	Klemt
Gepr.	22.07.1997	Gerbig
Norm.		

AUMA Riester GmbH & Co. KG
Postfach 1362
D-79373 Müllheim
Tel. 07631/809-0
Fax 07631/13218

Paßmaß | Abmaße

auma®
AUMA Riester GmbH & Co. KG

GS160.3-F25-GZ160.3 -Version LL-LR

U3.1667

Blatt-Nr. 1
Anz. 1

Für diese Zeichnung gelten die Bestimmungen über den Schutz für Urheberrecht.