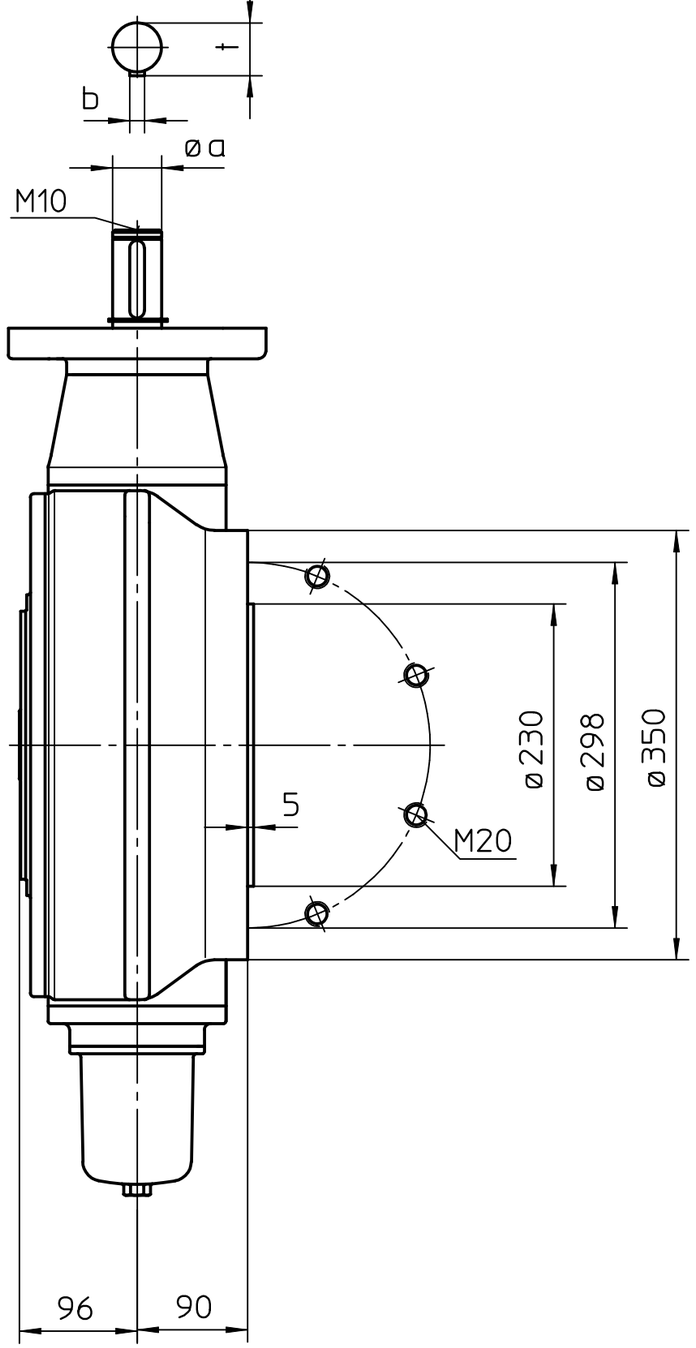

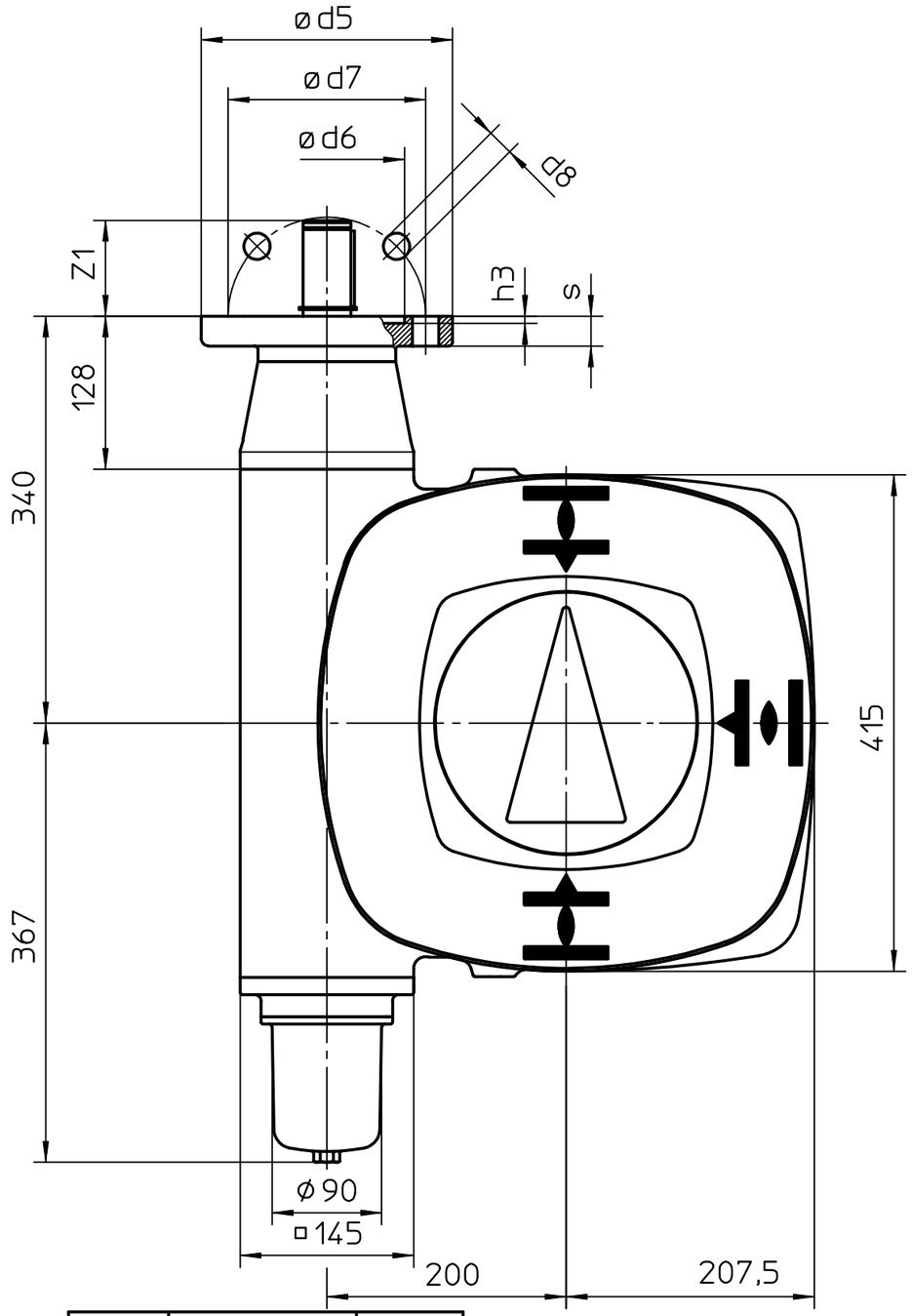

Kupplung
Coupling

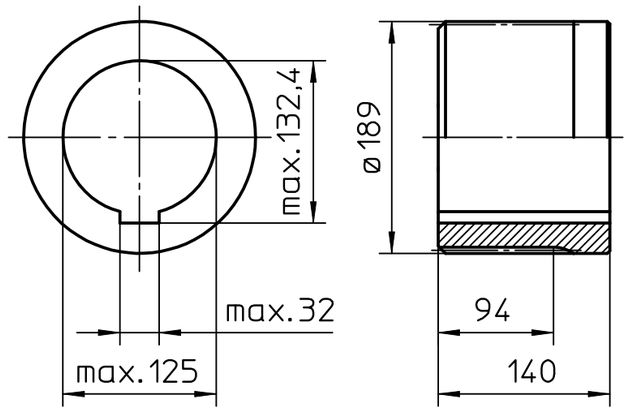

Kupplung auf Armaturenwelle
Coupling on valve shaft

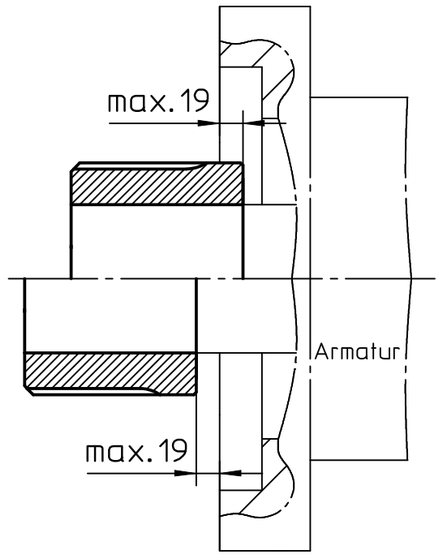

	G1/2/F14	F16
ød5	175	210
ød6	100	130
ød7	140	165
ød8	18	22
h3	5	6
a	30	40
s	17	25
Z1	60	80
b	8	12
t	33	43

Zust.	Änderung	Datum	Name
01	Rev. 01	09.06.1999	Du

Art.-Nr.

Allgemeintoleranz ISO 2768 - mK

Maßstab 1:5

	Datum	Name
Bearb.	09.07.1997	Duffner
Gepr.	22.07.1997	Gerbig
Norm.		

WERNER RIESTER GmbH & Co. KG
Postfach 1362
D-79373 Müllheim
Tel. 07631/809-0
Fax 07631/13218

Paßmaß | Abmaße

auma®
WERNER RIESTER GmbH & Co. KG

GS200.3-F30
-Version LL-LR

U3.1751

Blatt-Nr. 1
Anz. 1

Für diese Zeichnung gelten die Bestimmungen über den Schutz für Urheberrecht.