Flansch zum Anbau von Drehantrieb

Mounting flange for multi-turn actuator

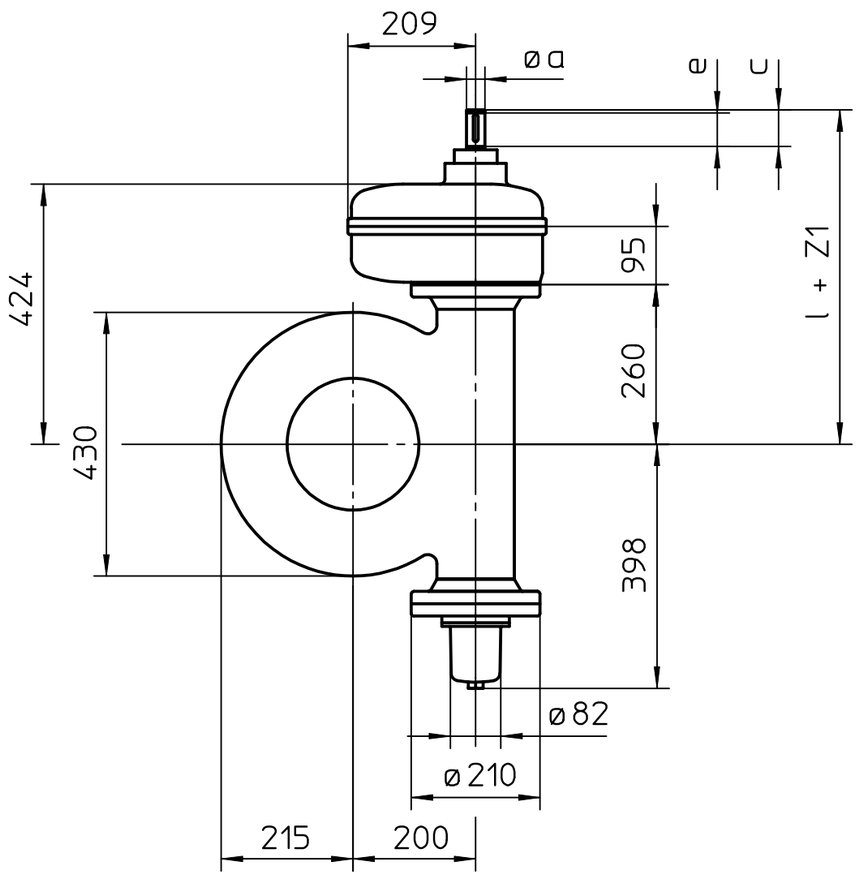

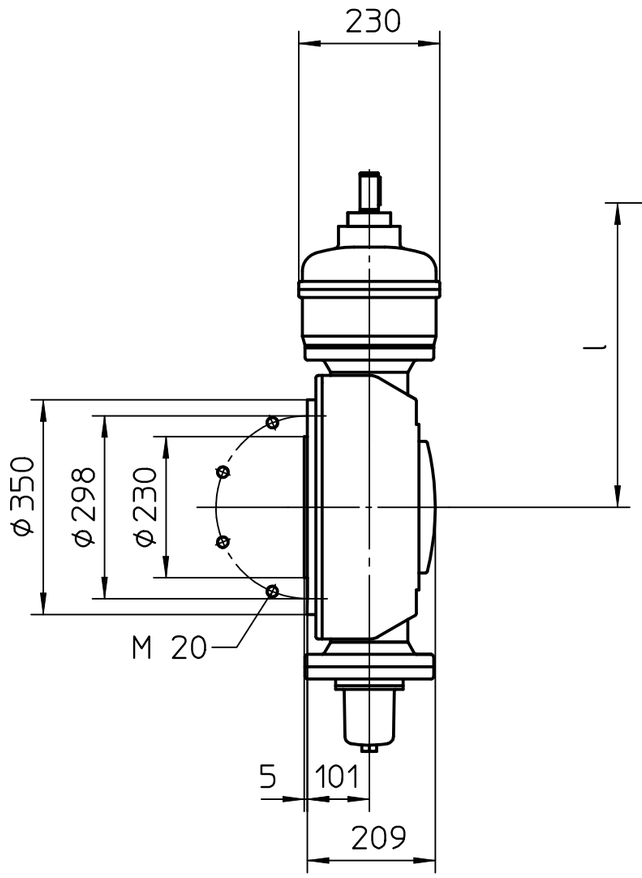

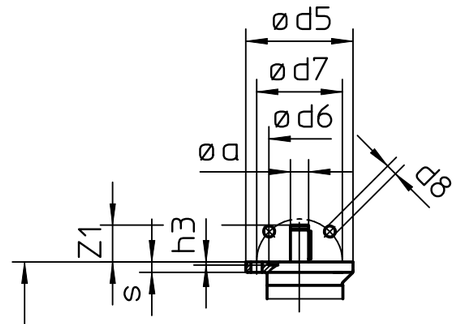

	F10	G0	G1/2/F14
ød5	125	125	175
ød6	70	60	100
ød7	102	102	140
ød8	11	11	18
h3	5	5	5
a	20	20	30
c	43	43	63
e	38	38	55
s	12	12	17
Z1	40	40	60
l	485	485	485

Alle Maße in mm
All dimensions in mm

Für alle übrigen Maße der Stellantriebe/Getriebe siehe Maßblatt neuester Ausgabe
For all other dimensions of actuators/gear boxes refer to latest issue of dimension sheet

Zust.	Änderung	Datum	Name

Art.-Nr.

Allgemeintoleranz ISO 2768 - mK

Maßstab 1:10

	Datum	Name
Bearb.	14.06.1999	Duffner
Gepr.	17.06.1999	Gerbig
Norm.		

WERNER RIESTER GmbH & Co. KG
Postfach 1362
D-79373 Müllheim
Tel. 07631/809-0
Fax 07631/13218

auma®
WERNER RIESTER GmbH & Co. KG

GS200-GZ16.1
-Version R-RL

U3.1781

Blatt-Nr. 1
Anz. 1

Für diese Zeichnung gelten die Bestimmungen über den Schutz für Urheberrecht.