Für diese Zeichnung gelten die Bestimmungen über den Schutz für Urheberrecht.

1) Gewinde für Kabeleinführungen gemäß Auftragsbestätigung bzw. techn. Datenblatt

Threads for cable entries according to order acknowledgement or techn. data

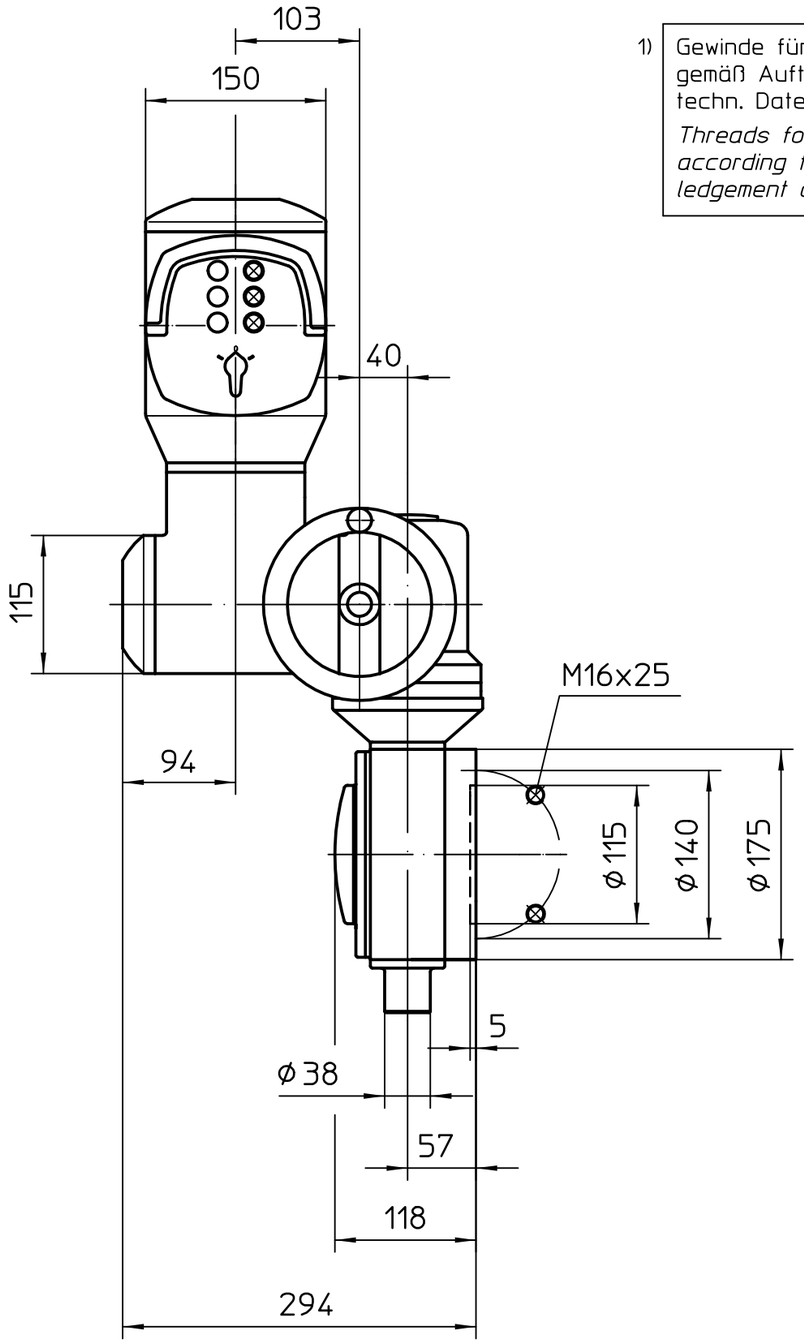

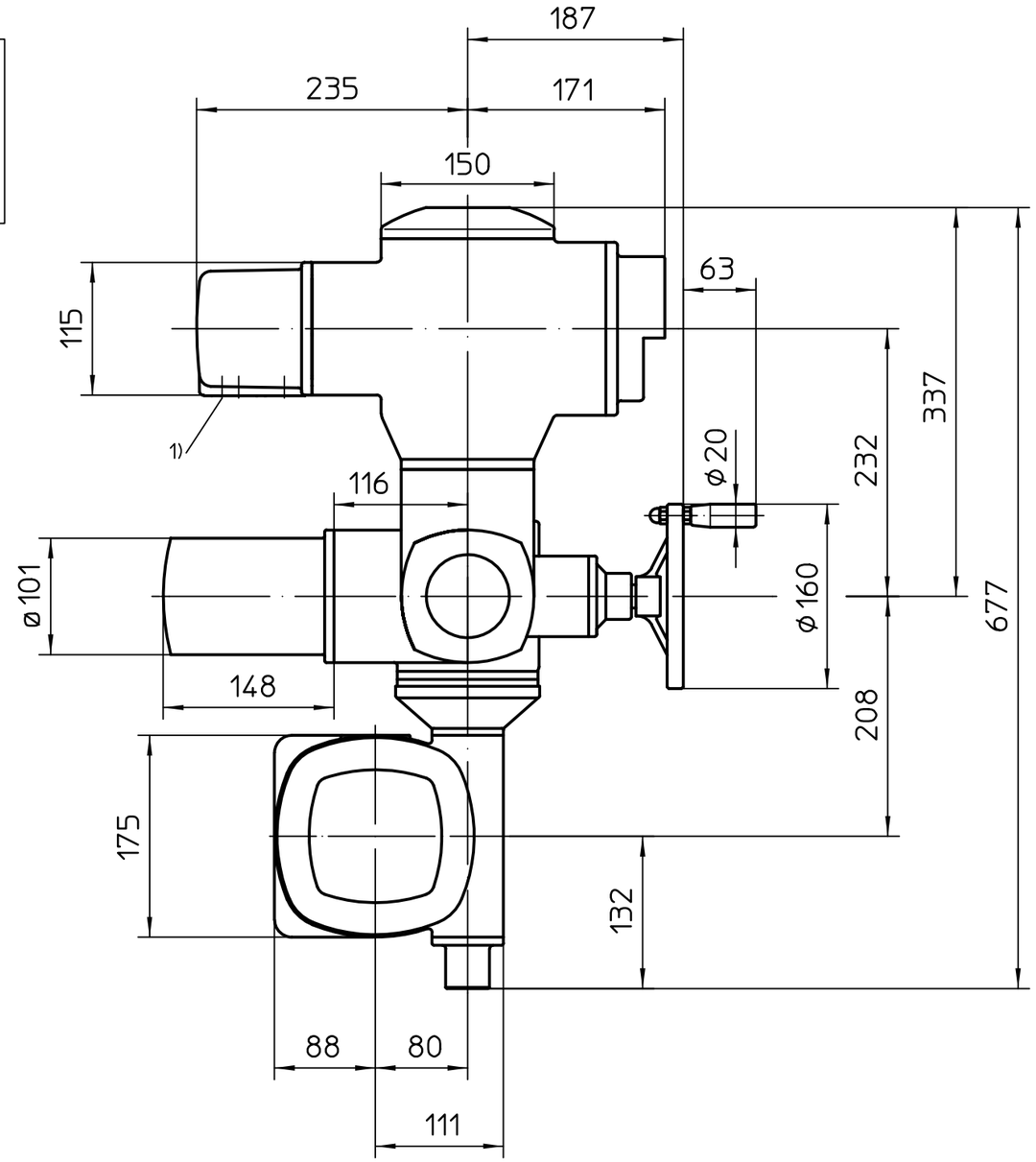

Montage-Position A/Mounting position A

Alle Maße in mm
All dimensions in mm

Für alle übrigen Maße der Stellantriebe/Getriebe siehe Maßblatt neuester Ausgabe
For all other dimensions of actuators/gear boxes refer to latest issue of dimension sheet

Zust.	Änderung	Datum	Name
03	519/2009	2009-12-01	Duf
02	193/2005	2005-06-02	Duf
01	Rev.1	2004-02-01	Wal

Art.-Nr.

Allgemeintoleranz ISO 2768 - mK

Maßstab 1:5

	Datum	Name
Bearb.	2009-12-01	Duffner
Gepr.	2009-12-09	Gerbig
Freig.	2009-12-10	Duffner

AUMA Riester GmbH & Co. KG
Postfach 1362
D-79373 Müllheim
Tel. 07631/809-0
Fax 07631/13218

Passmaß | Abmaße

auma®
AUMA Riester GmbH & Co. KG

SA(R)07-AM-GS80.3-F14 -Version RR-RL

U3.1882

Blatt-Nr. 1
Anz. 1