Für diese Zeichnung gelten die Bestimmungen über den Schutz für Urheberrecht.

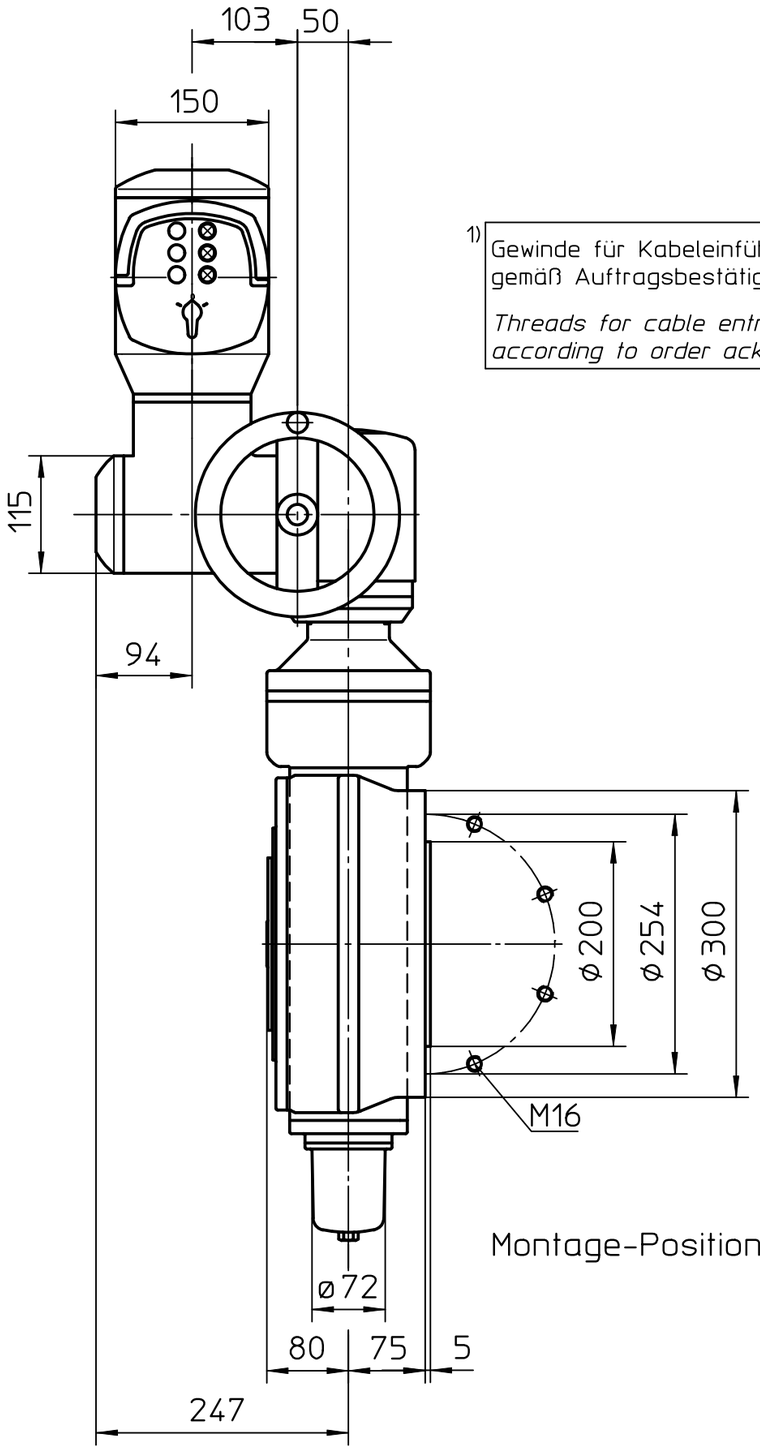

1) Gewinde für Kabeleinführungen gemäß Auftragsbestätigung

Threads for cable entries according to order acknowledgement

Montage-Position A/Mounting position A

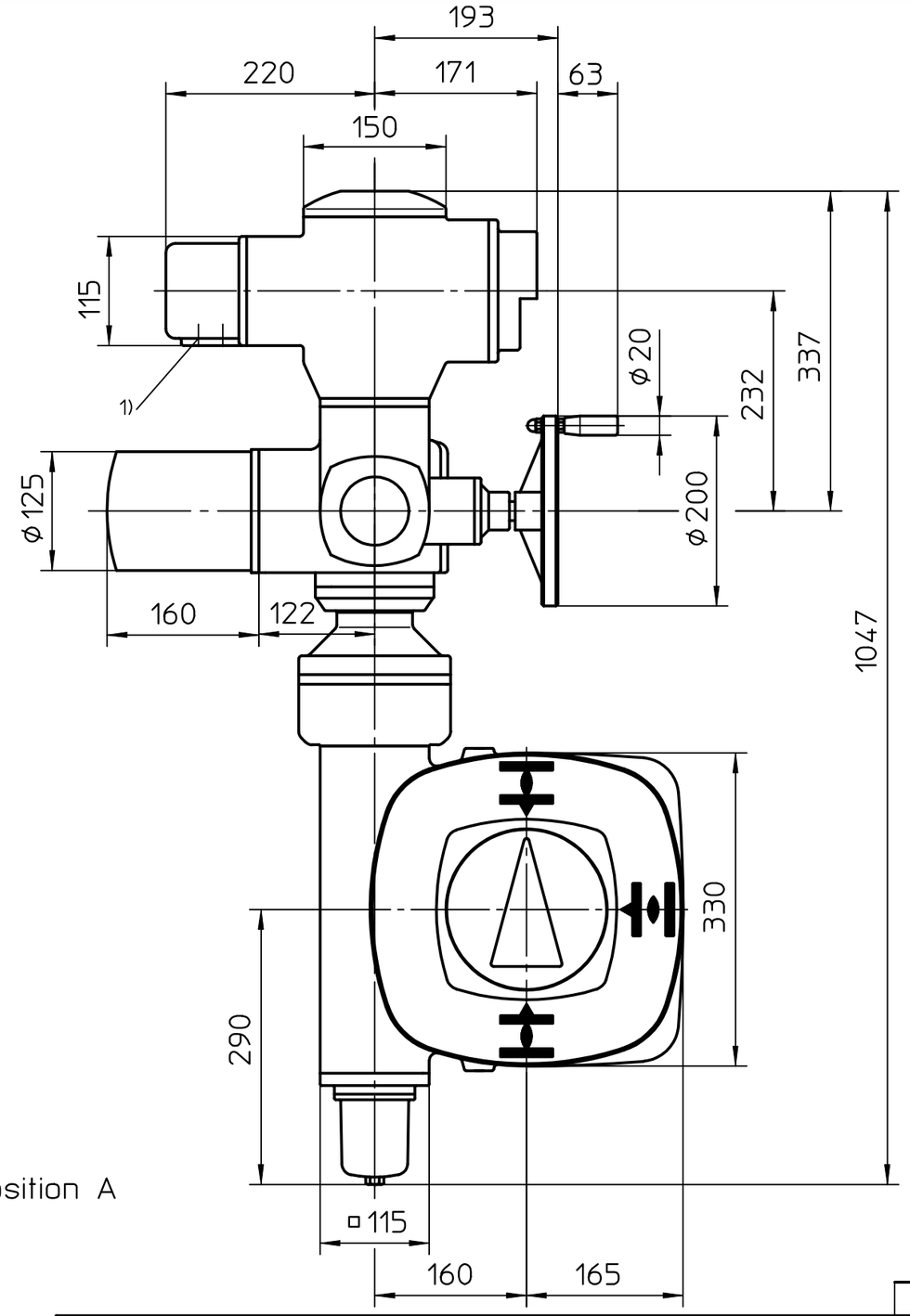

Alle Maße in mm
All dimensions in mm

Für alle übrigen Maße der Stellantriebe/Getriebe siehe Maßblatt neuester Ausgabe
For all other dimensions of actuators/gear boxes refer to latest issue of dimension sheet

Zust.	Änderung	Datum	Name
02	352/2005	08.09.2005	Du
01	Rev.1	06.07.2004	Wal

Art.-Nr.

Allgemeintoleranz ISO 2768 - mK

Maßstab 1:6

	Datum	Name
Bearb.	10.01.2002	Duffner
Gepr.	11.01.2002	Gerbig
Norm.		

AUMA Riester GmbH & Co. KG
Postfach 1362
D-79373 Müllheim
Tel. 07631/809-0
Fax 07631/13218

Paßmaß | Abmaße

auma®
AUMA Riester GmbH & Co. KG

SA(R)10.1-AM-GS160.3 -GZ160.3-F25-LL-LR

U3.2130

Blatt-Nr. 1
Anz. 1