Ausführung mit therm. Überstromrelais
Version with thermal overload relay

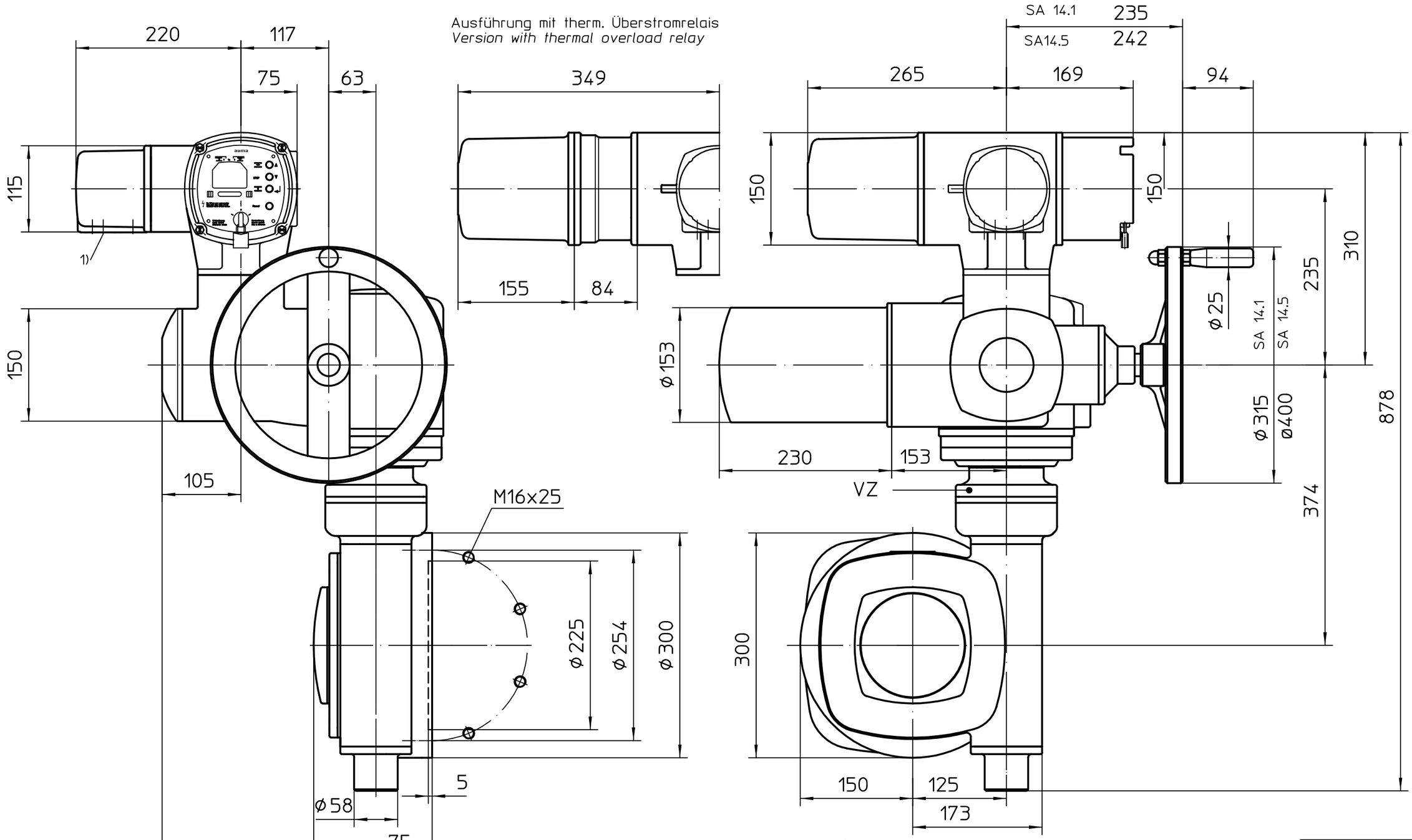

Montage-Position A/Mounting position A

1) Gewinde für Kabeleinführungen gemäß Auftragsbestätigung bzw. techn. Datenblatt
Threads for cable entries according to order acknowledgement or techn. data

Alle Maße in mm
All dimensions in mm

Für alle übrigen Maße der Stellantriebe/Getriebe siehe Maßblätter neuester Ausgabe
For all other dimensions of actuators/gear boxes refer to latest issue of dimension sheet

Für diese Zeichnung gelten die Bestimmungen über den Schutz für Urheberrecht.

Zust.	Änderung	Datum	Name
03	519/2009	2010-02-15	Duf
02	348/2006	2006-08-15	Duf
01	152/2005	2005-04-22	Duf

Art.-Nr.

Allgemeintoleranz ISO 2768 - mK

Maßstab 1:5

	Datum	Name
Bearb.	2010-02-15	Duffner
Gepr.	2010-02-16	Emenegger
Freig.	2010-02-18	Duffner

AUMA Riester GmbH & Co. KG
Postfach 1362
D-79373 Müllheim
Tel. 07631/809-0
Fax 07631/13218

Passmaß | Abmaße

auma®
AUMA Riester GmbH & Co. KG

SA(R)14-AC-GS125.3-F25 -VZ-Version RR-RL

U3.2406

Blatt-Nr. 1
Anz. 1