Version KPH
Version KPH

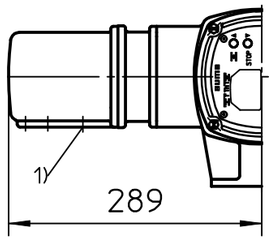

Standardversion KP
Standard version KP

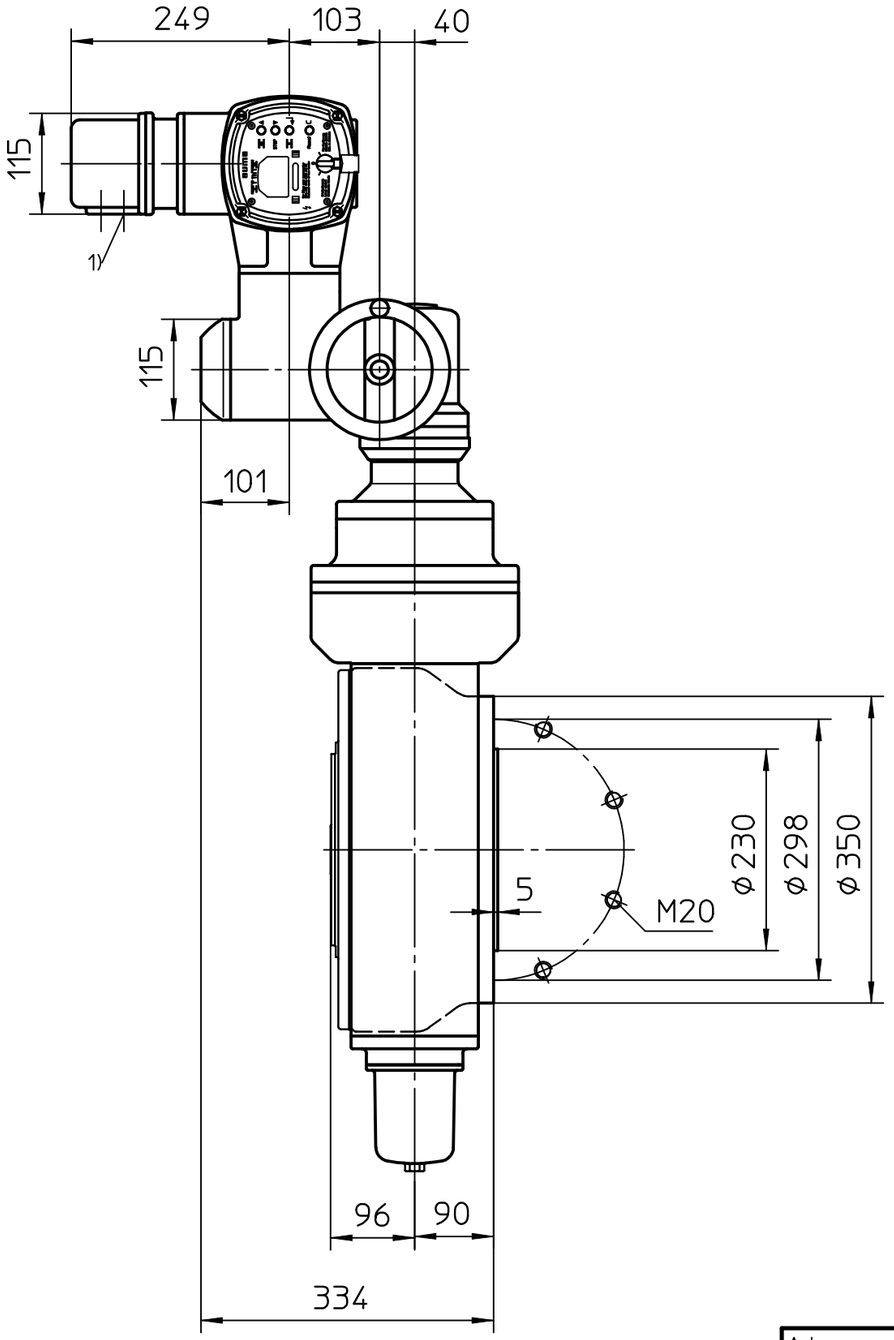

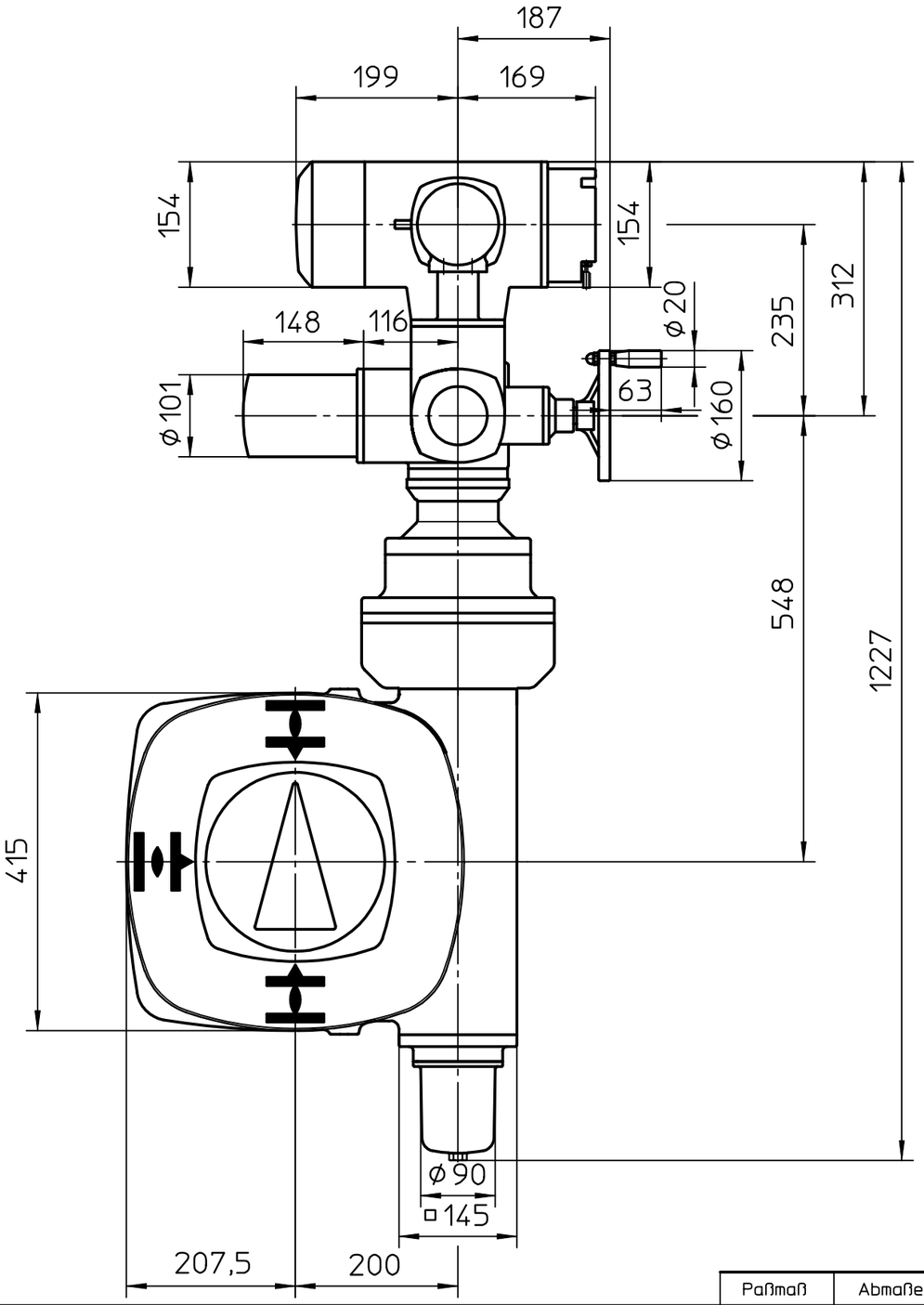

1) Gewinde für Kabeleinführungen gemäß Auftragsbestätigung bzw. techn. Datenblatt
Threads for cable entries according to order acknowledgement or techn. data

Version KES
Version KES

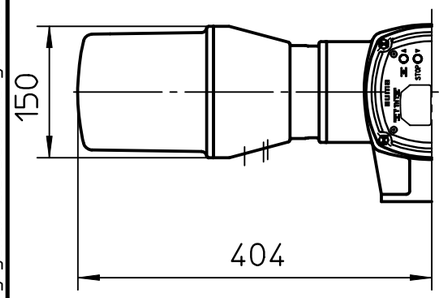

Montage-Position A/Mounting position A

Alle Maße in mm
All dimensions in mm

Für alle übrigen Maße der Stellantriebe/Getriebe siehe Maßblatt neuester Ausgabe
For all other dimensions of actuators/gear boxes refer to latest issue of dimension sheet

Für diese Zeichnung gelten die Bestimmungen über den Schutz für Urheberrecht.

Zust.	Änderung	Datum	Name
02	342/2007	11.09.2007	Du
01	318/2005	15.08.2005	Wal

Art.-Nr.

Allgemeintoleranz ISO 2768 - mK

Maßstab 1:7

	Datum	Name
Bearb.	15.06.2004	Duffner
Gepr.	17.06.2004	Gerbig
Norm.		

AUMA Riester GmbH & Co. KG
Postfach 1362
D-79373 Müllheim
Tel. 07631/809-0
Fax 07631/13218

Paßmaß | Abmaße

auma®
AUMA Riester GmbH & Co. KG

SA(R)ExC07-AC-GS200.3
-F30-GZ200.3-RR-RL

U3.2462

Blatt-Nr. 1
Anz. 1

16:1