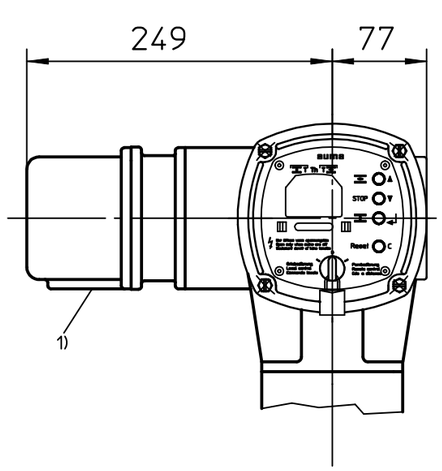

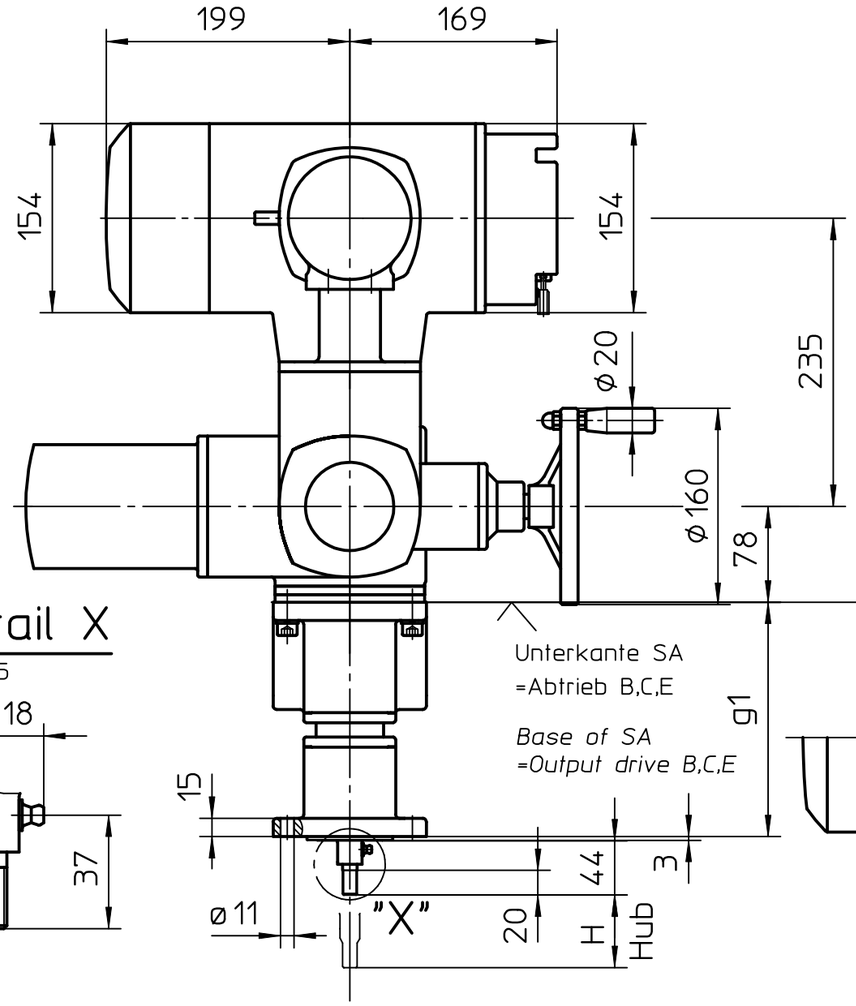

1) Gewinde für Kabeleinführungen gemäß Auftragsbestätigung bzw. techn. Datenblatt

Threads for cable entries according to order acknowledgement or techn. data

Standardversion KP

Standard version KP

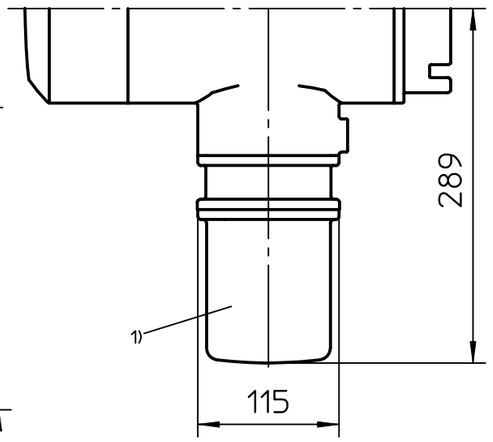

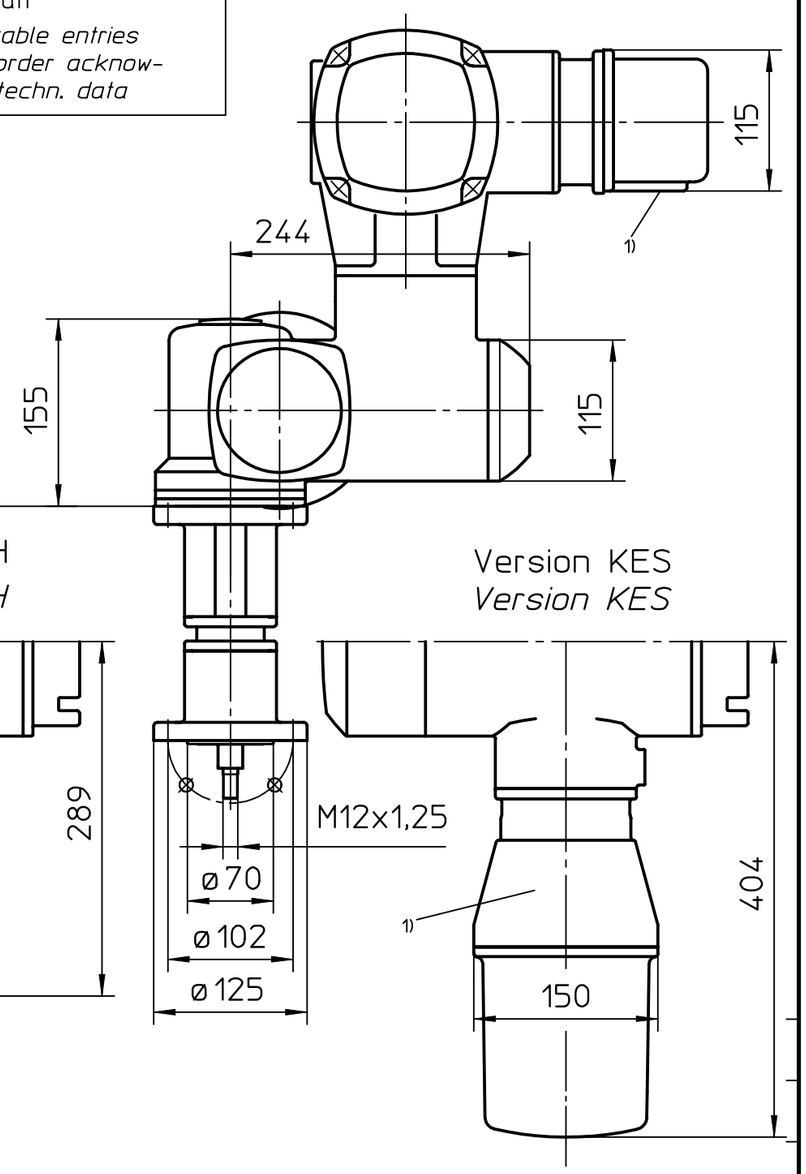

Detail X

M 1:2,5

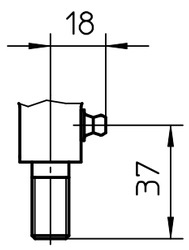

wahlweise Hub H
available stroke H

g1	max. mm
191	50
241	100
341	200
541	400
641	500

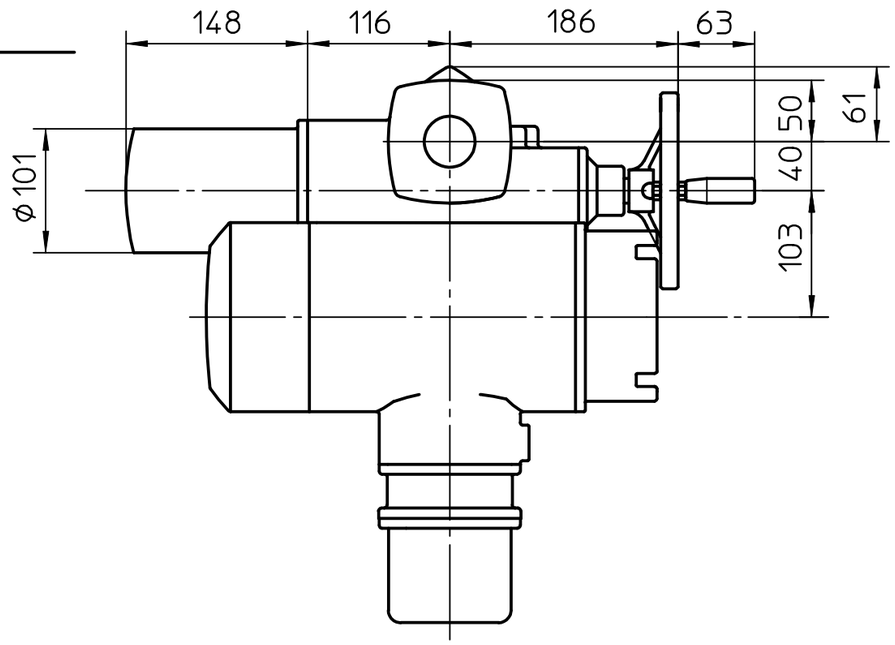

Alle Maße in mm

All dimensions in mm

Für alle übrigen Maße der Stellantriebe/Getriebe siehe Maßblatt neuester Ausgabe

For all other dimensions of actuators/gear boxes refer to latest issue of dimension sheet

Paßmaß	Abmaße

Art.-Nr.				
03	342/2007	11.09.2007	Du
02	281/2006	28.06.2006	Du
01	318/2005	15.08.2005	Wal.
Zust.	Änderung	Datum	Name

Allgemeintoleranz ISO 2768 - mK

Maßstab 1:5

	Datum	Name
Bearb.	25.08.2004	Duffner
Gepr.	14.01.2005	Gerbig
Norm.		

AUMA Riester GmbH & Co. KG
Postfach 1362
D-79373 Müllheim
Tel. 07631/809-0
Fax 07631/13218

auma®
AUMA Riester GmbH & Co. KG

SA(R)ExC07-AC -LE12.1(F10)

U3.2548

Blatt-Nr. 1
Anz. 1

Für diese Zeichnung gelten die Bestimmungen über den Schutz für Urheberrecht.