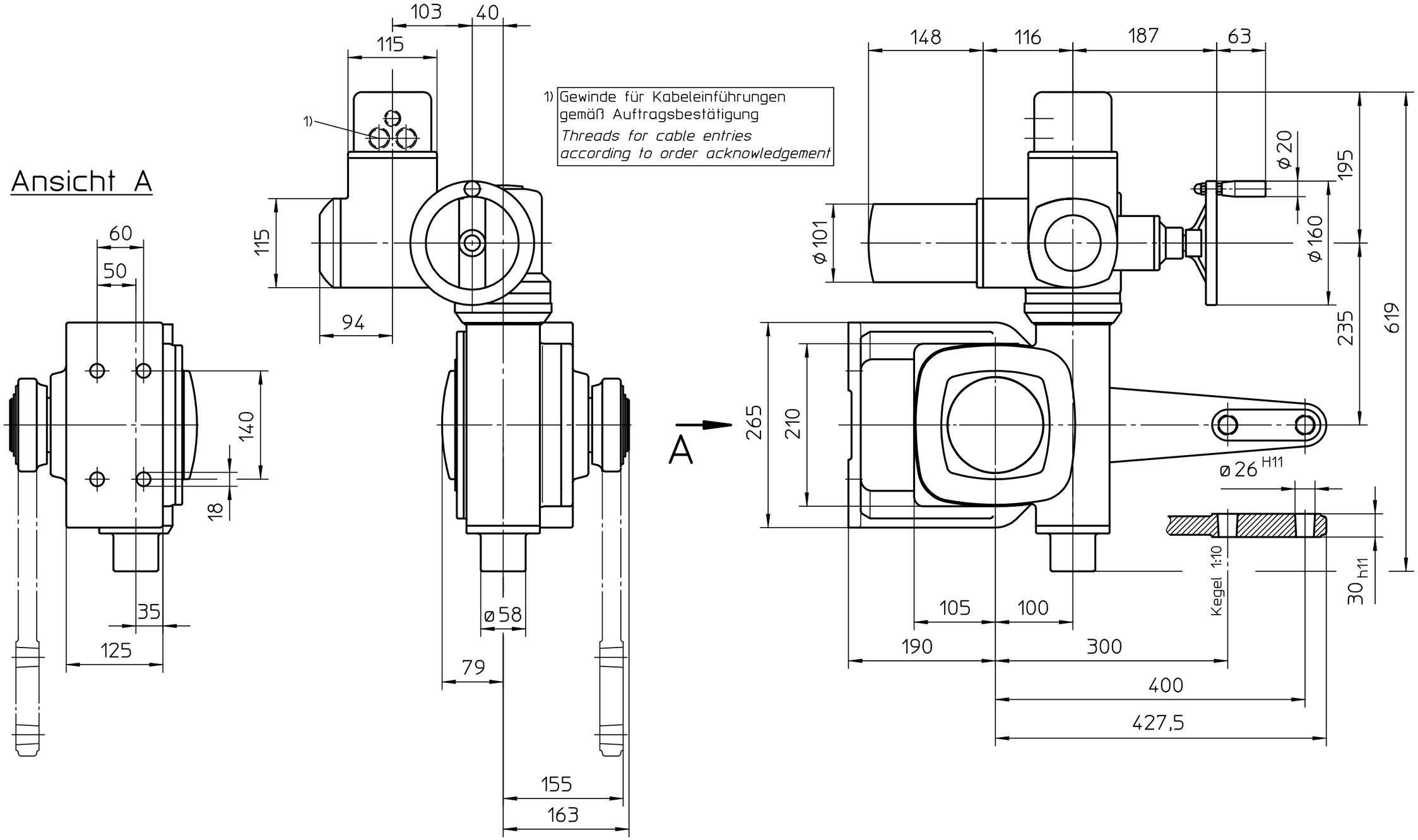

Montage-Position A/Mounting position A

Alle Maße in mm
All dimensions in mm

Für alle übrigen Maße der Stellantriebe/Getriebe siehe Maßblatt neuester Ausgabe
For all other dimensions of actuators/gear boxes refer to latest issue of dimension sheet

Für diese Zeichnung gelten die Bestimmungen über den Schutz für Urheberrecht.

Art.-Nr.					Allgemeintoleranz ISO 2768 - mK	Maßstab 1:5	auma® AUMA Riester GmbH & Co. KG
						Datum / Name	SA(R)07-GF100.3 -Version RR-RL
					Bearb.	04.11.2005 Duffner	
					Gepr.	04.11.2005 Gerbig	
					Norm.		
Zust.	Änderung	Datum	Name		AUMA Riester GmbH & Co. KG Postfach 1362 D-79373 Müllheim Tel. 07631/809-0 Fax 07631/13218		U3.2642
							auma norm

Paßmaß | Abmaße

Blatt-Nr. 1
Anz. 1