Für diese Zeichnung gelten die Bestimmungen über den Schutz für Urheberrecht.

Für Handbetrieb
For manual operating

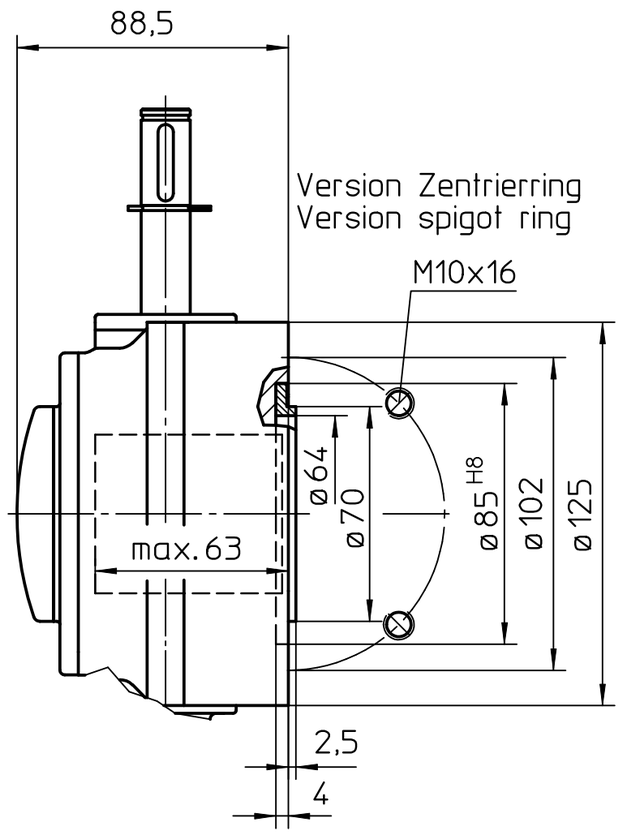

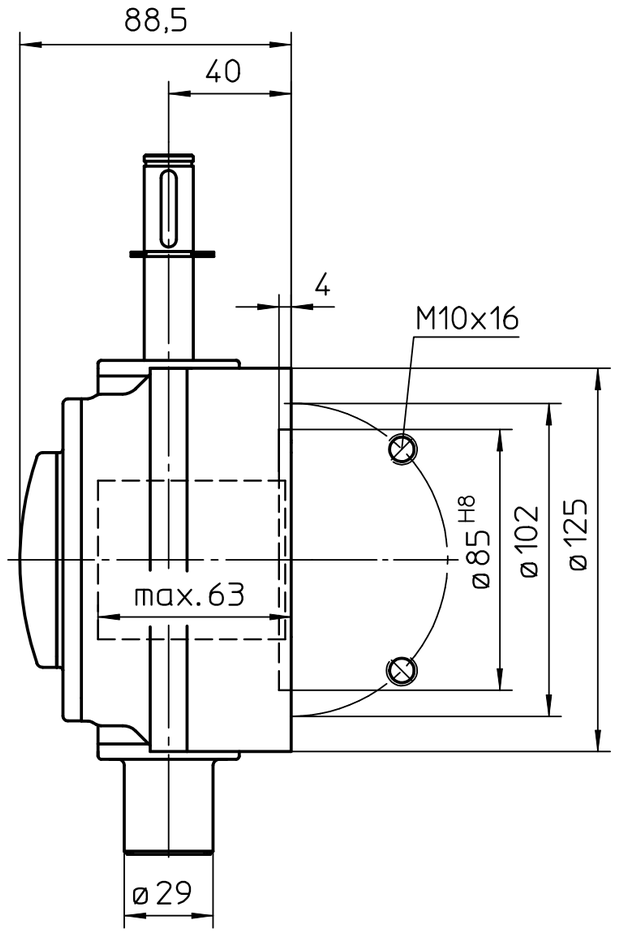

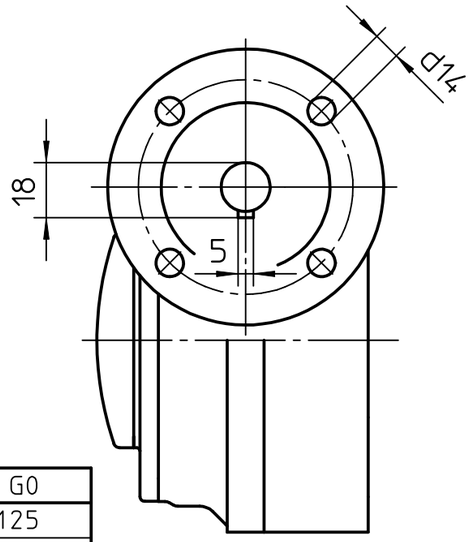

Kupplung auf Armaturenwelle
Coupling on valve shaft

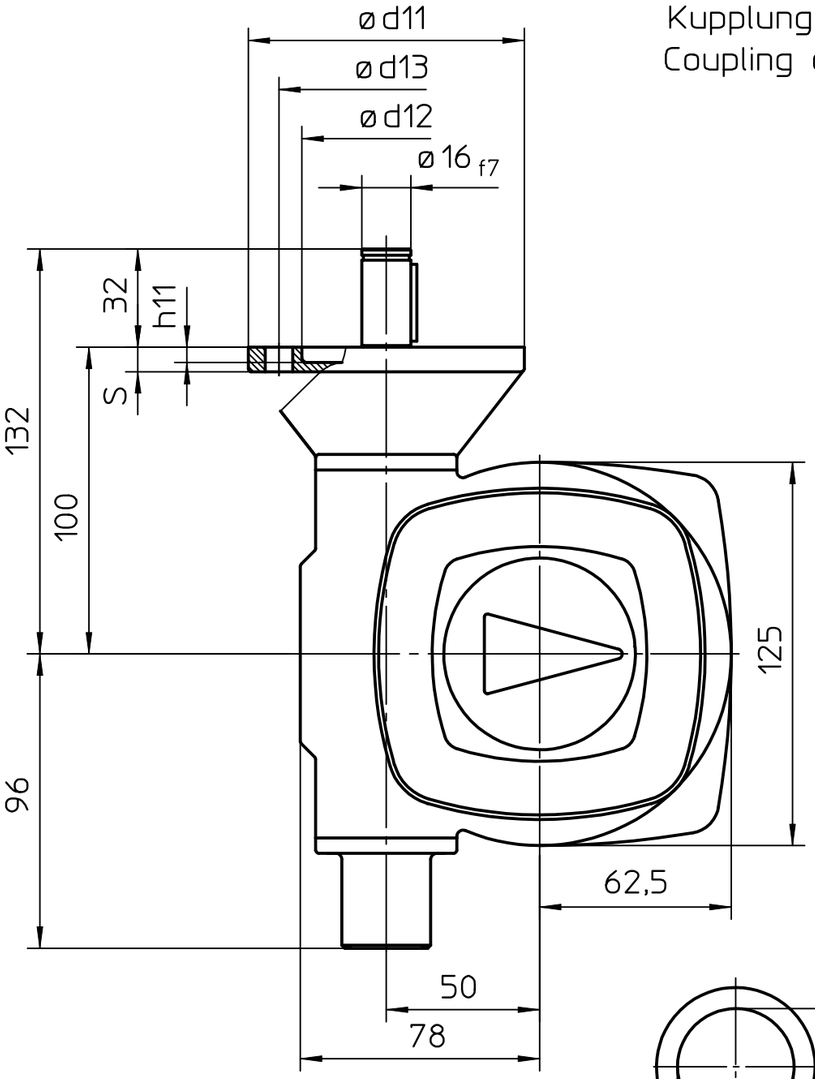

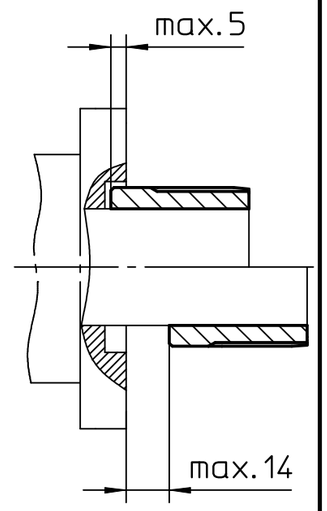

Kupplung
Coupling

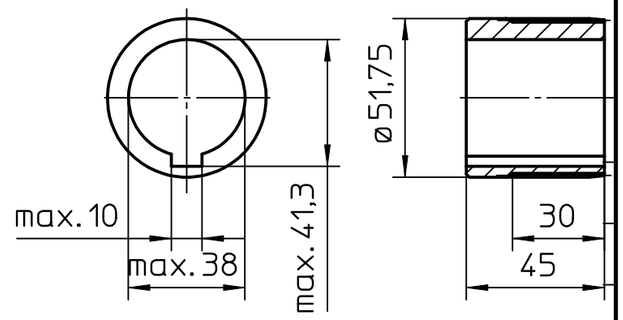

Alle Maße in mm
All dimensions in mm

Für alle übrigen Maße der Stellantriebe/Getriebe siehe Maßblatt neuester Ausgabe
For all other dimensions of actuators/gear boxes refer to latest issue of dimension sheet

	F05	F07	F10	G0
ød11	65	90	125	125
ød12	35	55	70	60
ød13	50	70	102	102
ød14	6,6	9	11	11
h11	4	5	5	5
s	6	8	12	12

Paßmaß	Abmaße

Art.-Nr.	Allgemeintoleranz ISO 2768 - mK	Maßstab
		1:2

	Datum	Name
Bearb.	09.02.2006	Machnitz
Gepr.	09.02.2006	Gerbig
Norm.		

Zust.	Änderung	Datum	Name

AUMA Riester GmbH & Co. KG
Postfach 1362
D-79373 Müllheim
Tel. 07631/809-0
Fax 07631/13218

auma®
AUMA Riester GmbH & Co. KG

GS50.3-F10 -Version LL-LR

U3.2663

Blatt-Nr. 1
Anz. 1