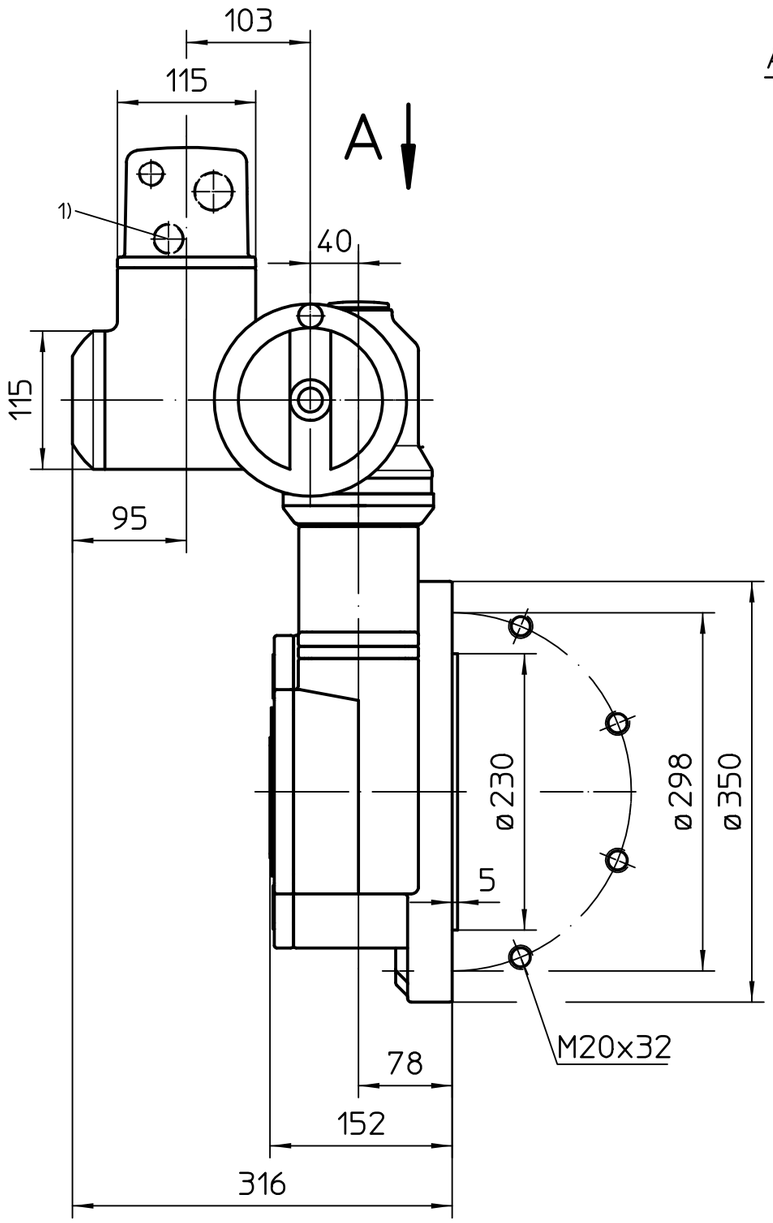

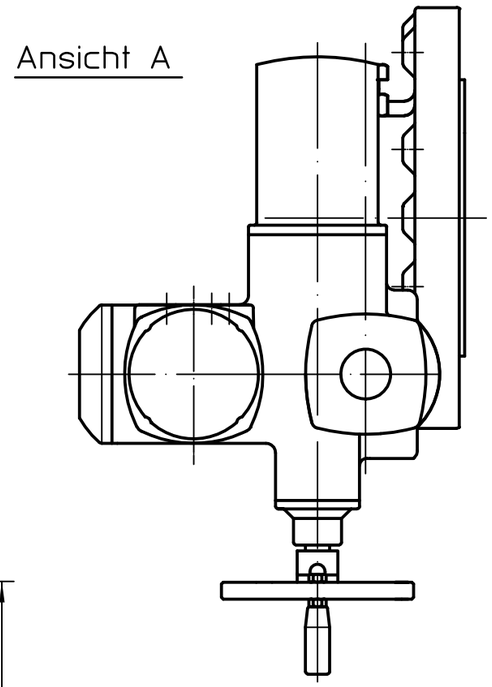

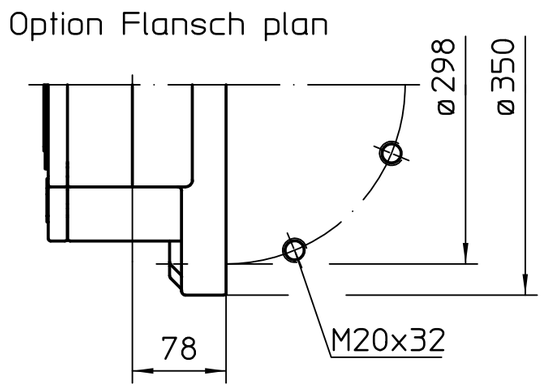

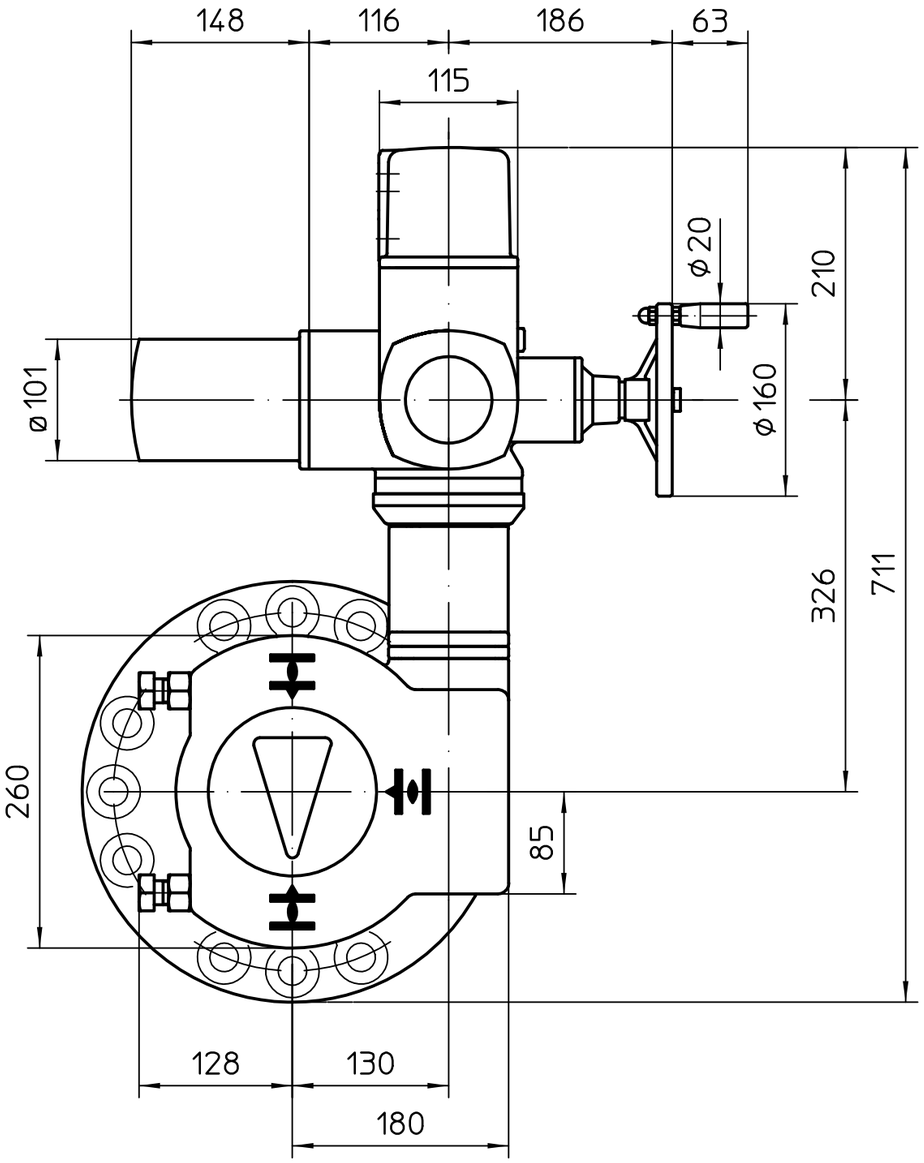

*gilt auch für: SA07.6
Montage Position A

1) Gewinde für Kabeleinführungen gemäß Auftragsbestätigung bzw. techn. Datenblatt

Alle Maße in mm

Für alle übrigen Maße der Stellantriebe/Getriebe siehe Maßblatt neuester Ausgabe

Zust.	Änderung	Datum	Name

Maßstab 1:5

	Datum	Name
Bearb.	2023-01-09	Goltsev
Gepr.	2023-01-10	Demir
Freig.	2023-01-10	Goltsev

AUMA Riester GmbH & Co. KG
Postfach 1362
D-79373 Müllheim
Tel. 07631/809-0
Fax 07631/13218

auma®
AUMA Riester GmbH & Co. KG

SA(R)07.2-GQB125.1
-F30-RR-RL

U3.7439

Blatt 1
Anz. 1

* - SA07.6 - 628:1 / 903:1

Für diese Zeichnung gelten die Bestimmungen über den Schutz für Urheberrecht.