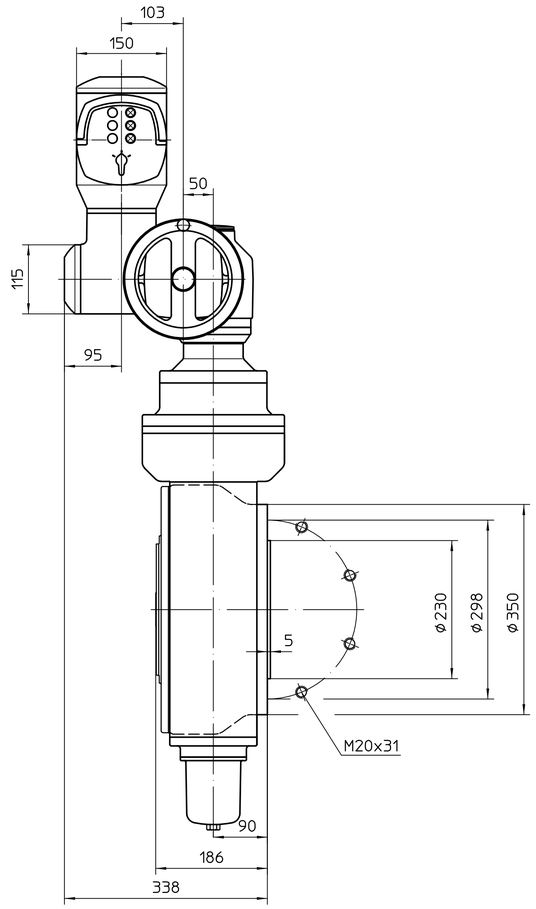

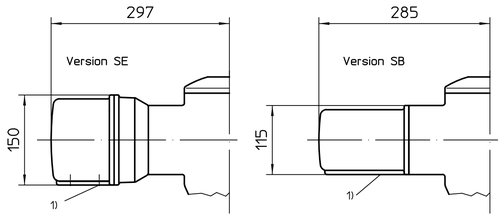

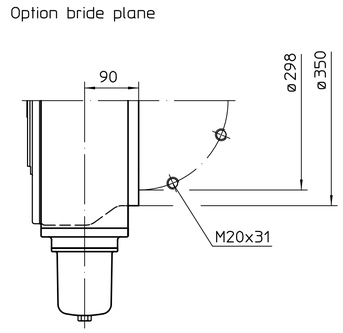

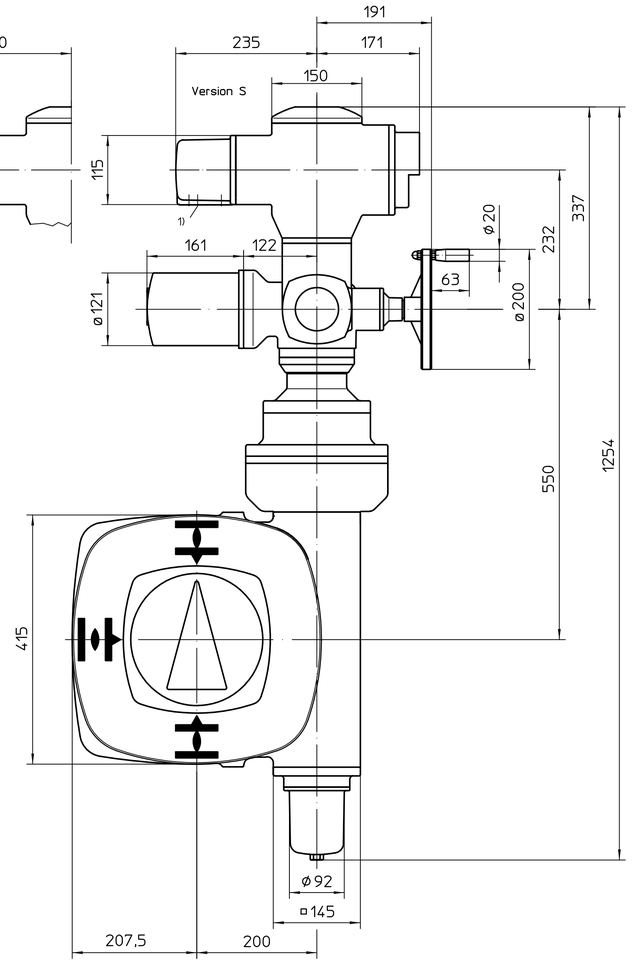

A

Vue A

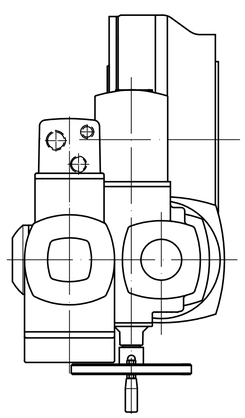

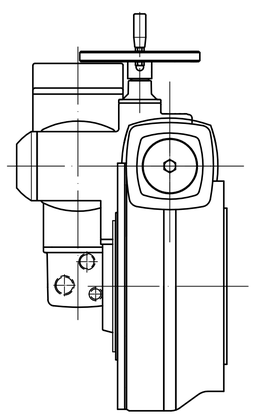

Position de montage A

1) Taraudage pour entrées de câbles selon AR ou fiche de données techniques

Toutes les dimensions en mm

Pour toutes les autres dimensions des servomoteurs /réducteurs,cf. fiche de dimension la plus récente

Ce plan est sujet aux règlements de la protection du droit d'auteur.

01	2551/2024	2024-08-15	Gol
Etat	Révision	Date	Nom

Echelle 1:5

	Date	Nom
Edité	2024-08-15	Goltsev
Testé	2024-08-16	Mayer
Approuvé	2024-08-16	Goltsev

AUMA Riester GmbH & Co. KG
P.O. Box 1362
79373 Muellheim/Germany
Tel. +49 7631 809-0
Fax +49 7631/13218

auma®
AUMA Riester GmbH & Co. KG

SA(R)10.2-AM
-GS200.3-F30-RR-RL

U1.4374

Page 1
Qté 1

864:1 / 1752:1