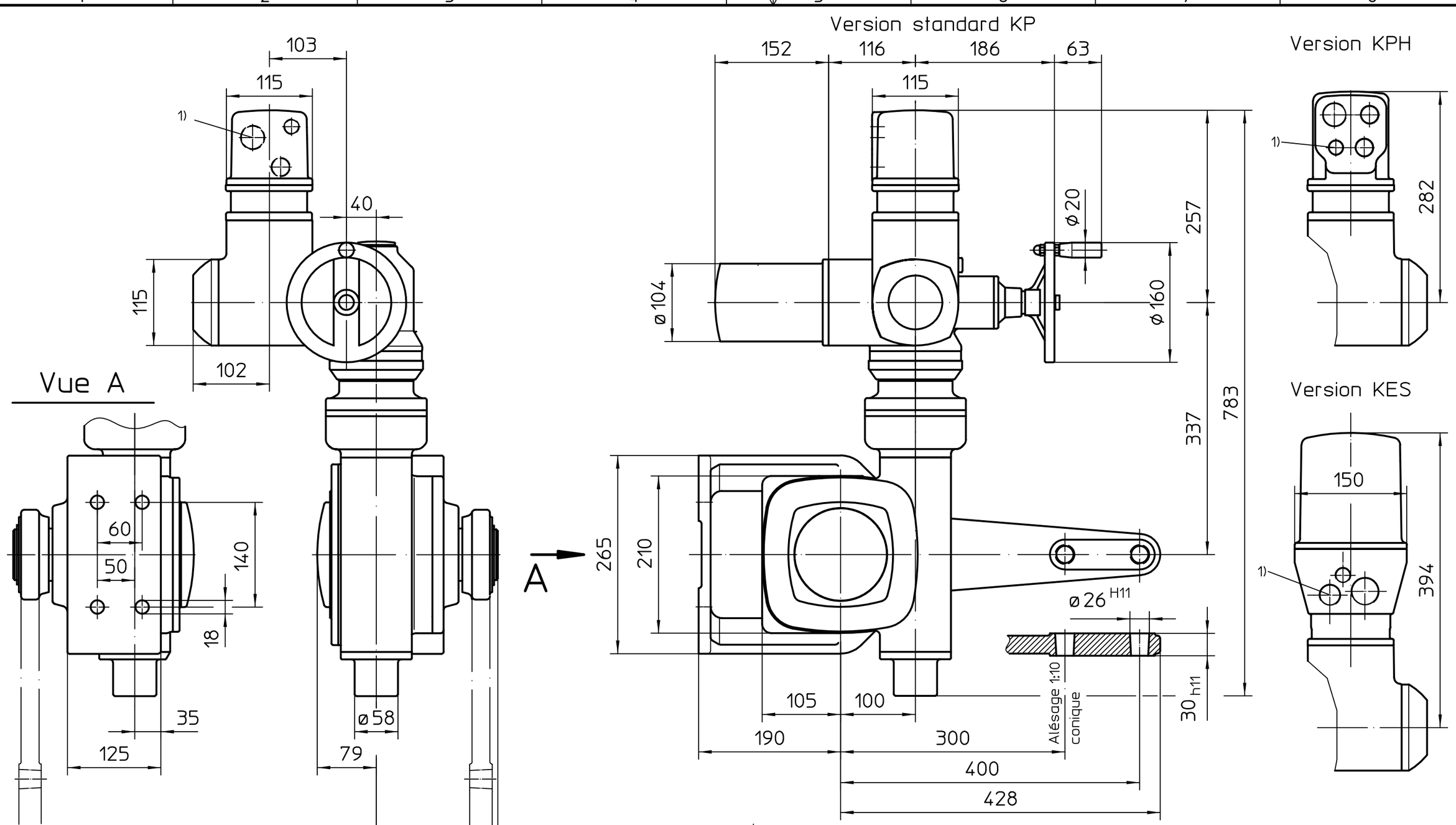


*aussi valable pour : 07.6
Position de montage A

1) Taraudage pour entrées de câbles selon AR ou fiche de données techniques

Toutes les dimensions en mm

Pour toutes les autres dimensions des servomoteurs/réducteurs, cf. fiche de dimension la plus récente

Ce plan est sujet aux règlements de la protection du droit d´auteur.

| Etat | Révision | Date | Nom |
|---|---|---|---|

Echelle 1:5

| | Date | Nom |
|---|---|---|
| Edité | 2017-10-12 | Goltsev |
| Testé | 2017-10-16 | Duffner |
| Approuvé | 2017-10-16 | Goltsev |

AUMA Riester GmbH & Co. KG
P.O. Box 1362
79373 Muellheim/Germany
Tel. +49 7631 809-0
Fax +49 7631/13218

auma®
AUMA Riester GmbH & Co. KG

# SA(R)Ex07.2 -GF100.3-RR-RL

U3.5473

Page 1
Qté 1

* - SA07.6 - 126:1 / 160:1 / 208:1