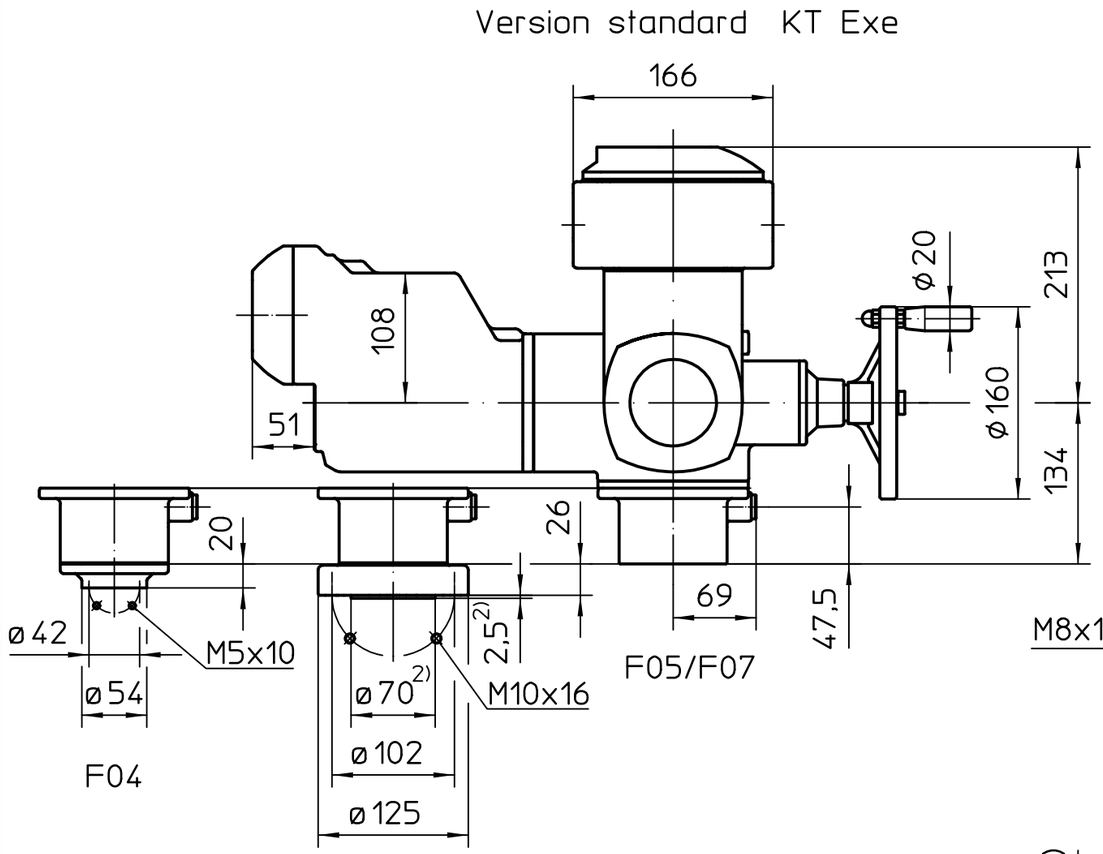

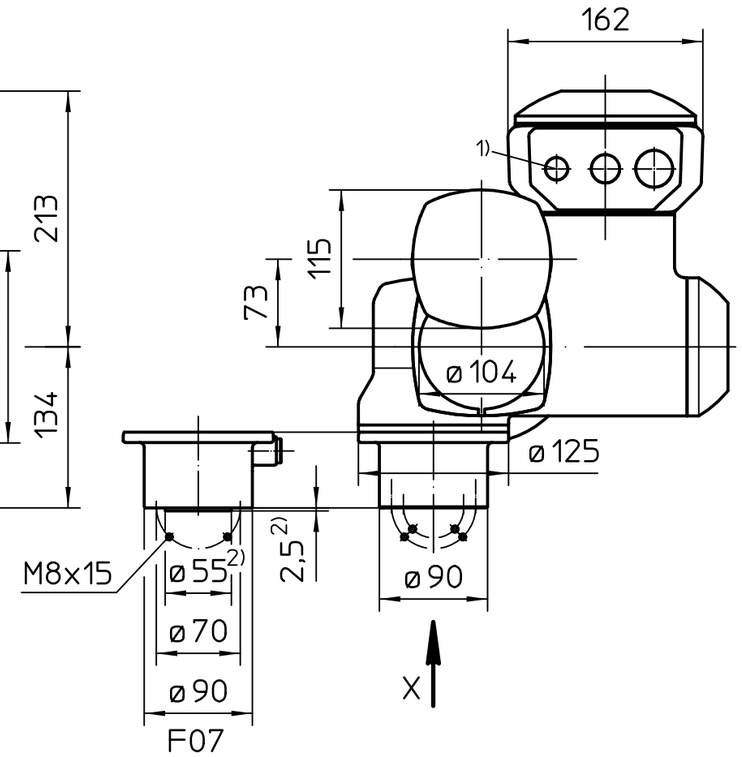

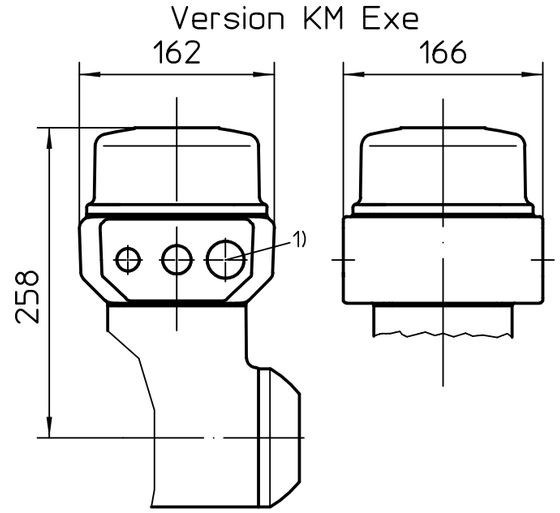

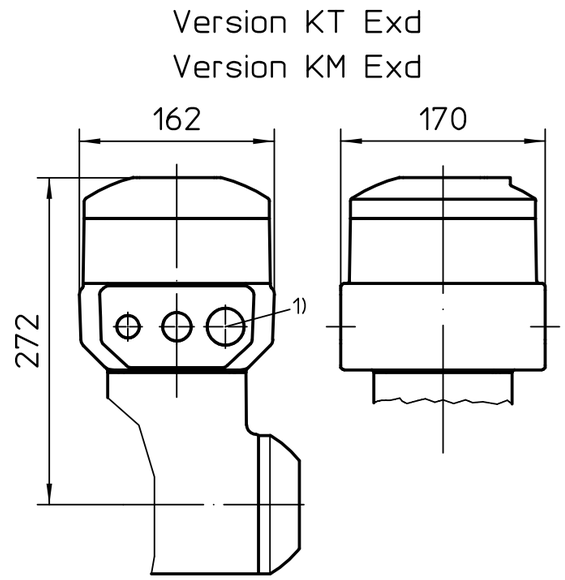

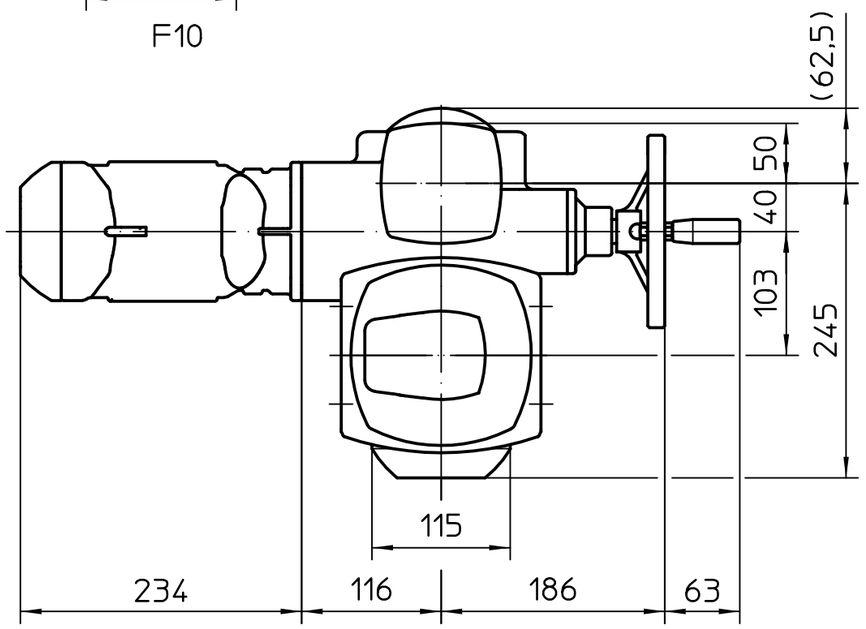

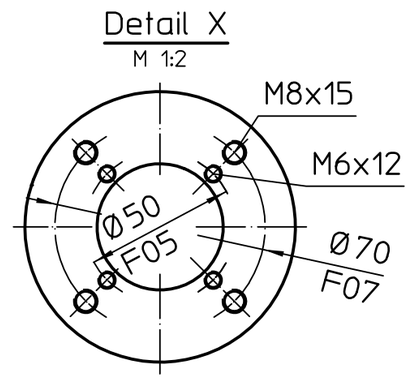

1) Taraudage pour entrées de câbles selon AR ou fiche de données techniques

2) Uniquement pour version avec centrage
Standard sans centrage : F04, bride de combinaison F05/F07, F07, F10
Option avec centrage : F07, F10

Toutes les dimensions en mm

Pour toutes les autres dimensions des servomoteurs/réducteurs, cf. fiche de dimension la plus récente

Etat	Révision	Date	Nom
01	259/2019	2019-05-15	Gol

Echelle 1:5

	Date	Nom
Edité	2019-05-15	Goltsev
Testé	2019-06-27	Mayer
Approuvé	2019-06-28	Goltsev

AUMA Riester GmbH & Co. KG
P.O. Box 1362
79373 Muellheim/Germany
Tel. +49 7631 809-0
Fax +49 7631/13218

auma®
AUMA Riester GmbH & Co. KG

SQ(R)Ex05.2/SQ(R)Ex07.2 -1ph-Motor

U3.5817

Page 1
Qté 1

VW/SW63.2 - KT / KM

Ce plan est sujet aux règlements de la protection du droit d´auteur.