Version KM Exe

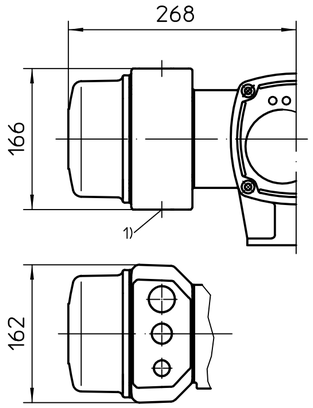

Version KT Exd
Version KM Exd

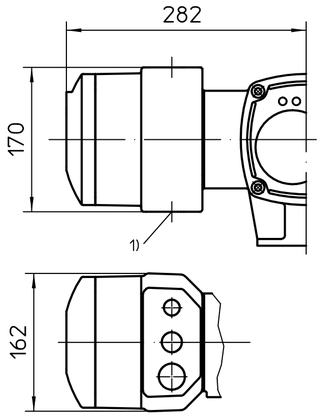

Version standard KT Exe

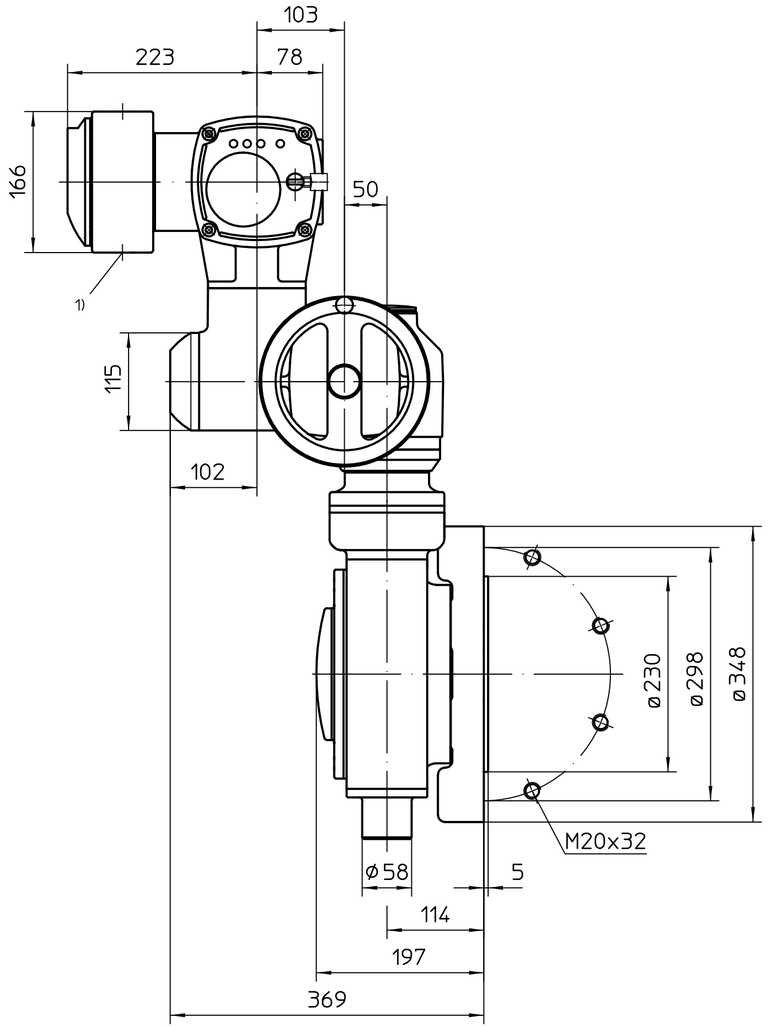

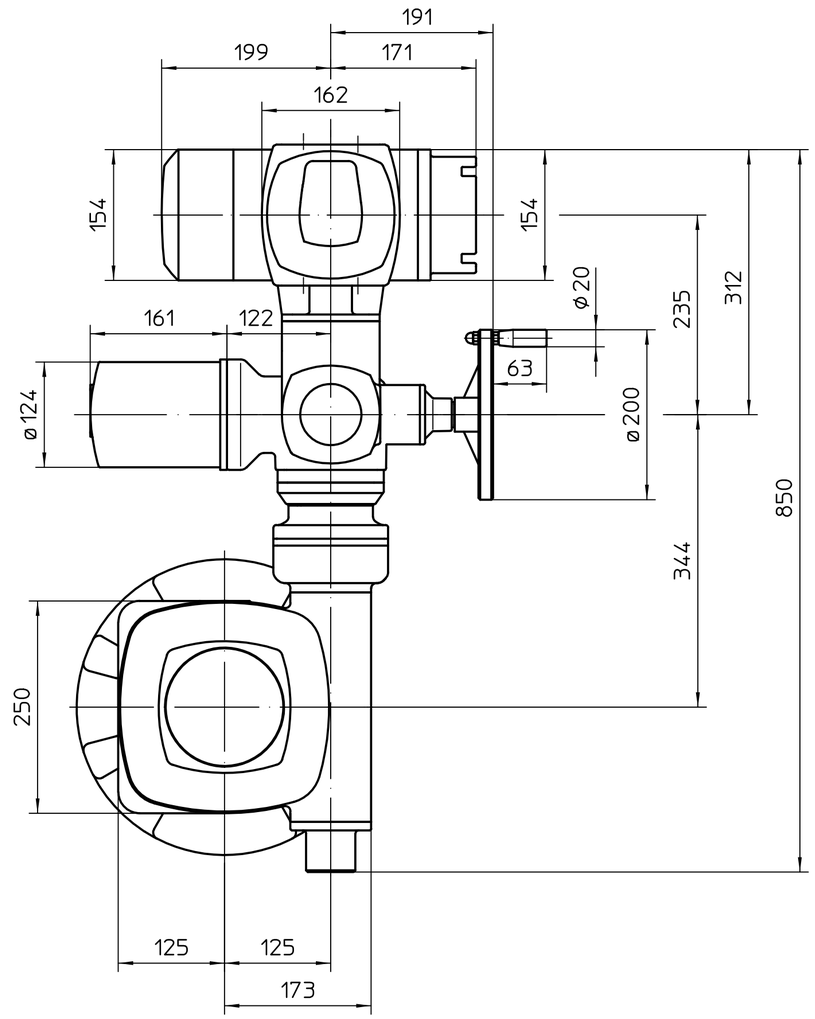

Option bride plane

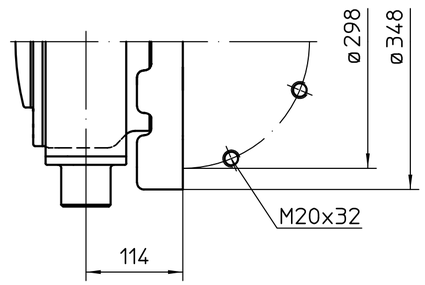

1) Taraudage pour entrées de câbles selon AR ou fiche de données techniques

Position de montage A

Toutes les dimensions en mm

Pour toutes les autres dimensions des servomoteurs/réducteurs, cf. fiche de dimension la plus récente

	Date	Nom
Edité	2018-10-24	Goltsev
Testé	2018-10-24	Duffner
Approuvé	2018-10-24	Goltsev

Echelle 1:5

AUMA Riester GmbH & Co. KG
P.O. Box 1362
79373 Muelheim/Germany
Tel. +49 7631 809-0
Fax +49 7631/13218

Etat | Révision | Date | Nom

auma® AUMA Riester GmbH & Co. KG

SA(R)Ex10.2-AC2
-GS125.3-F30-RR-RL

U2.5899

Page 1
Qté 1

126:1 / 160:1 / 208:1 - KT / KM

Ce plan est sujet aux règlements de la protection du droit d´auteur.