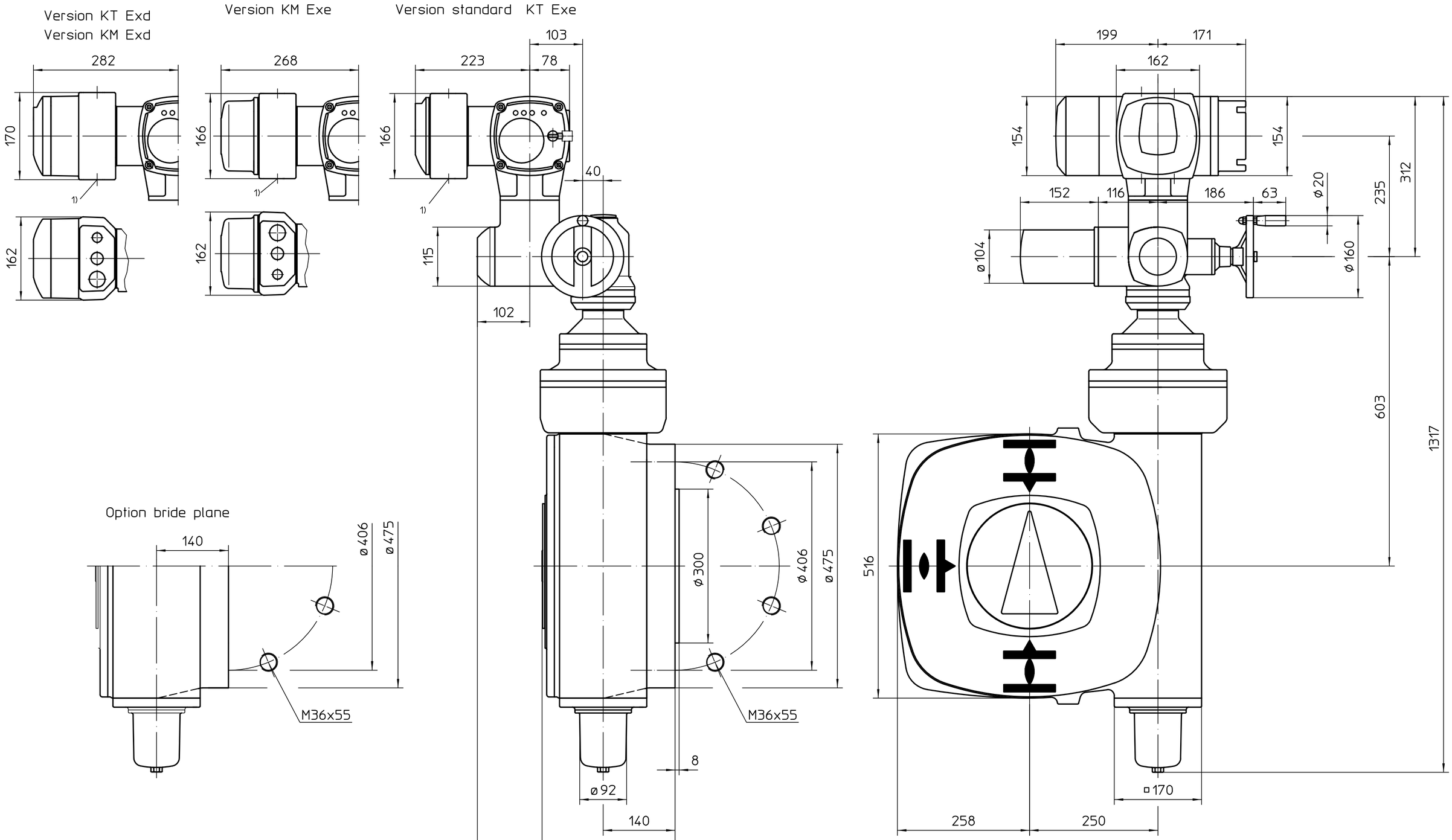

1) Taraudage pour entrées de câbles selon AR ou fiche de données techniques

* aussi valable pour : SAEx07.6
Position de montage A

Toutes les dimensions en mm

Pour toutes les autres dimensions des servomoteurs/réducteurs, cf. fiche de dimension la plus récente

Ce plan est sujet aux règlements de la protection du droit d´auteur.

	Date	Nom
Edité	2021-04-07	Goltsev
Testé	2021-04-09	Demir
Approuvé	2021-04-09	Goltsev

Echelle 1:5

Etat	Révision	Date	Nom

AUMA Riester GmbH & Co. KG
P.O. Box 1362
79373 Muelheim/Germany
Tel. +49 7631 809-0
Fax +49 7631/13218

auma®
AUMA Riester GmbH & Co. KG

SA(R)Ex07.2-AC2 -GS250.3-F40-RR-RL

U2.6791

Page 1
Qté 1

* - SAEx07.6 - 848:1 - KT / KM