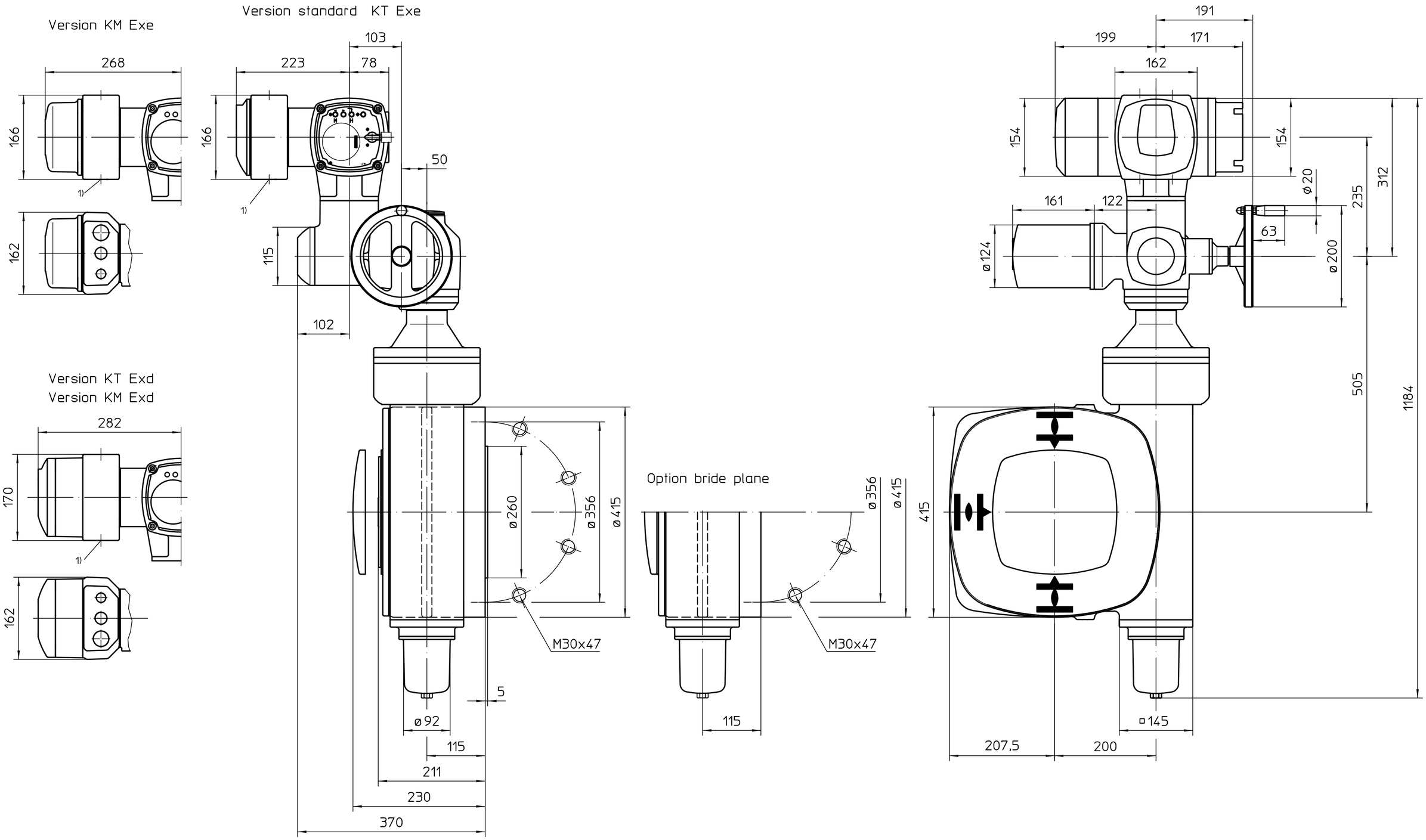

Position de montage A

1) Taraudage pour entrées de câbles selon AR ou fiche de données techniques

Toutes les dimensions en mm

Pour toutes les autres dimensions des servomoteurs/réducteurs, cf. fiche de dimension la plus récente

	Date	Nom
Edité	2021-12-16	Goltsev
Testé	2021-12-16	Demir
Approuvé	2021-12-16	Goltsev

Etat | Révision | Date | Nom

Echelle 1:5

AUMA Riester GmbH & Co. KG
P.O. Box 1362
79373 Muellheim/Germany
Tel. +49 7631 809-0
Fax +49 7631/13218

auma® AUMA Riester GmbH & Co. KG

SA(R)Ex10.2-AC2
-GS200.3-F35-RR-RL

U2.7060

Page 1
Qté 1

214:1/434:1 - KT / KM

Ce plan est sujet aux règlements de la protection du droit d´auteur.