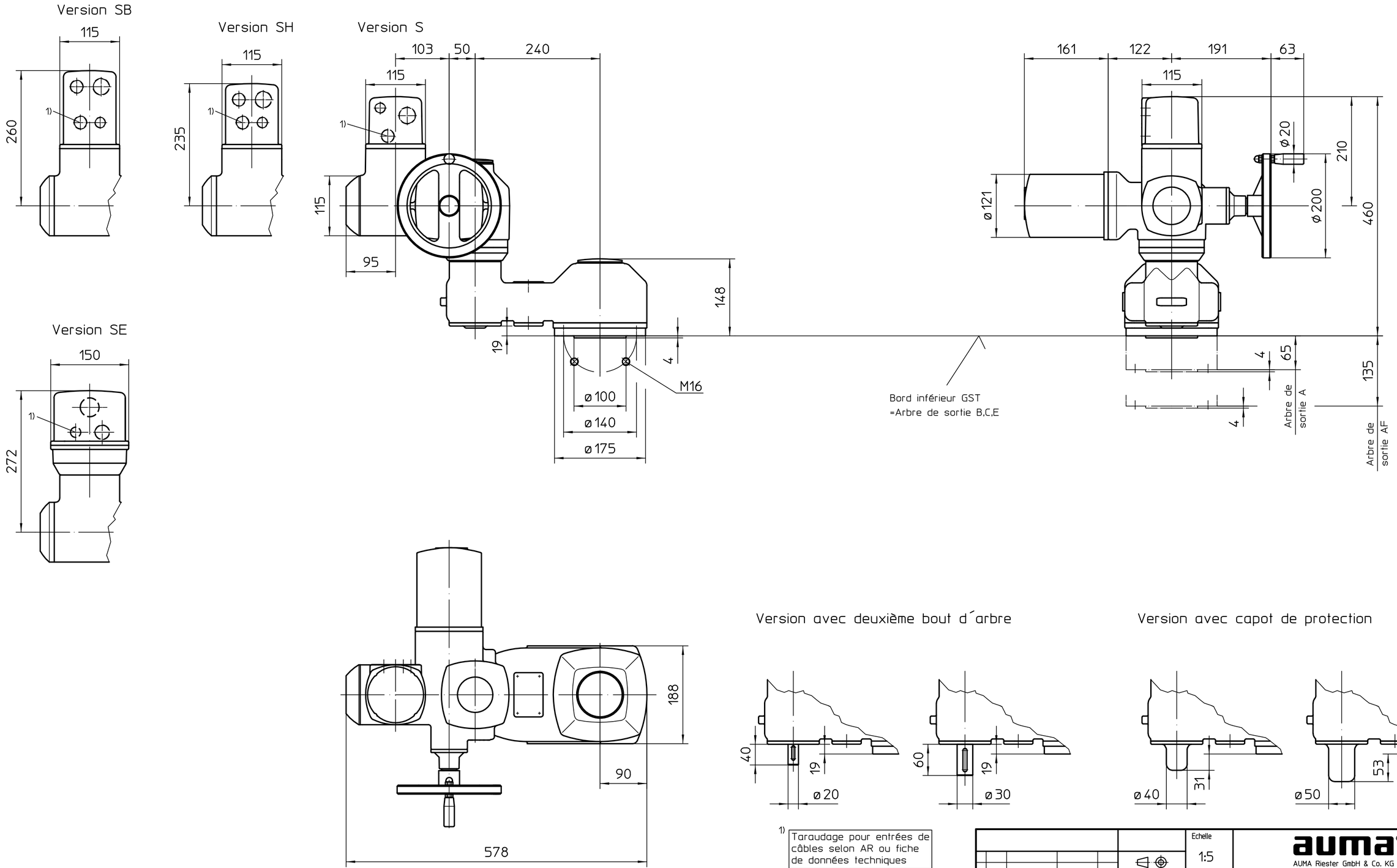

1) Taraudage pour entrées de câbles selon AR ou fiche de données techniques

Toutes les dimensions en mm

Pour toutes les autres dimensions des servomoteurs/réducteurs, cf. fiche de dimension la plus récente

Etat	Révision	Date	Nom
01	0142/2023	2023-02-24	Gol

Echelle 1:5

	Date	Nom
Edité	2023-02-24	Goltsev
Testé	2023-02-24	Demir
Approuvé	2023-02-24	Goltsev

AUMA Riester GmbH & Co. KG
P.O. Box 1362
79373 Muellheim/Germany
Tel. +49 7631 809-0
Fax +49 7631/13218

auma®
AUMA Riester GmbH & Co. KG

SA(R)10.2-GST14

U2.7469

Page 1
Qté 1

Ce plan est sujet aux règlements de la protection du droit d´auteur.