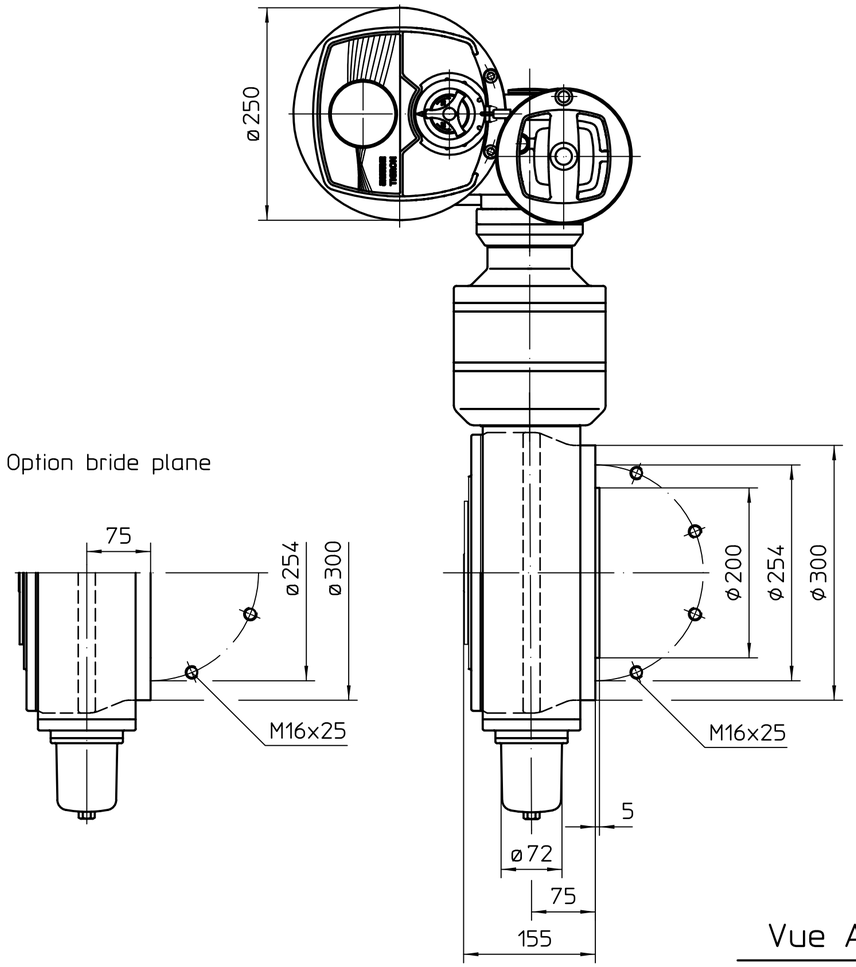

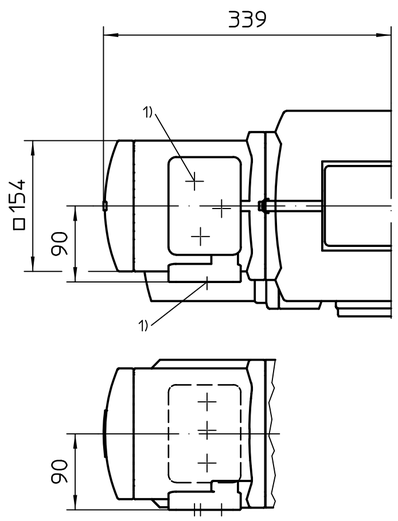

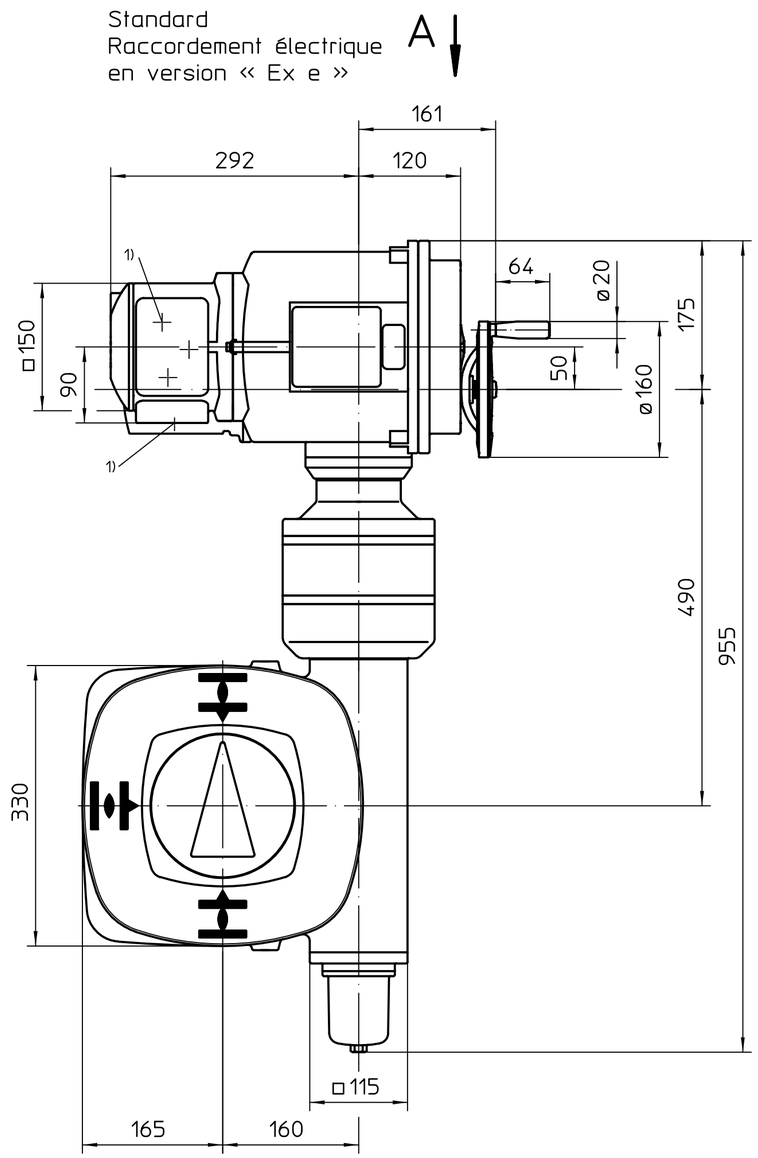

Vue A

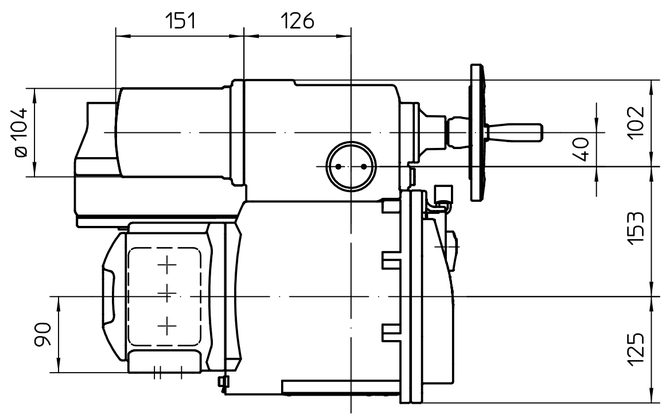

1) Taraudage pour entrées de câbles selon AR ou fiche de données techniques

*Position de montage A

Toutes les dimensions en mm

Pour toutes les autres dimensions des servomoteurs/réducteurs, cf. fiche de dimension la plus récente

Ce plan est sujet aux règlements de la protection du droit d´auteur.

Etat	Révision	Date	Nom

Echelle 1:5

	Date	Nom
Edité	2023-03-30	Goltsev
Testé	2023-03-30	Demir
Approuvé	2023-03-30	Goltsev

AUMA Riester GmbH & Co. KG
P.O. Box 1362
79373 Muellheim/Germany
Tel. +49 7631 809-0
Fax +49 7631/13218

auma®
AUMA Riester GmbH & Co. KG

TR-M30X/TR-M60X
-GS160.3-F25-RR-RL

U2.7542

Page 1
Qté 1

880:1