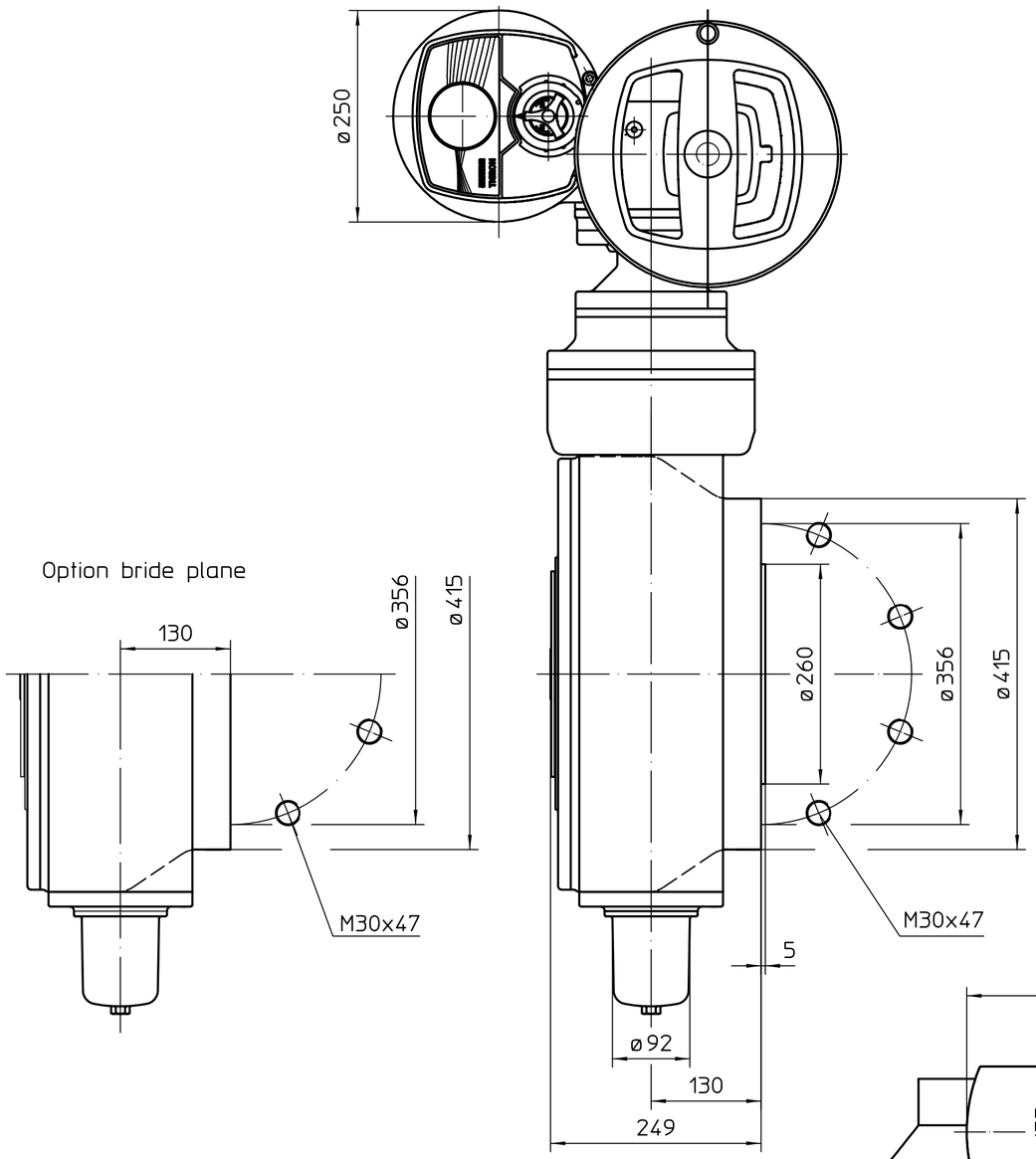

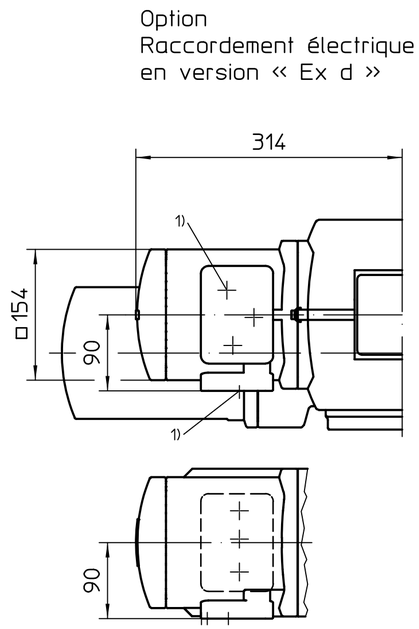

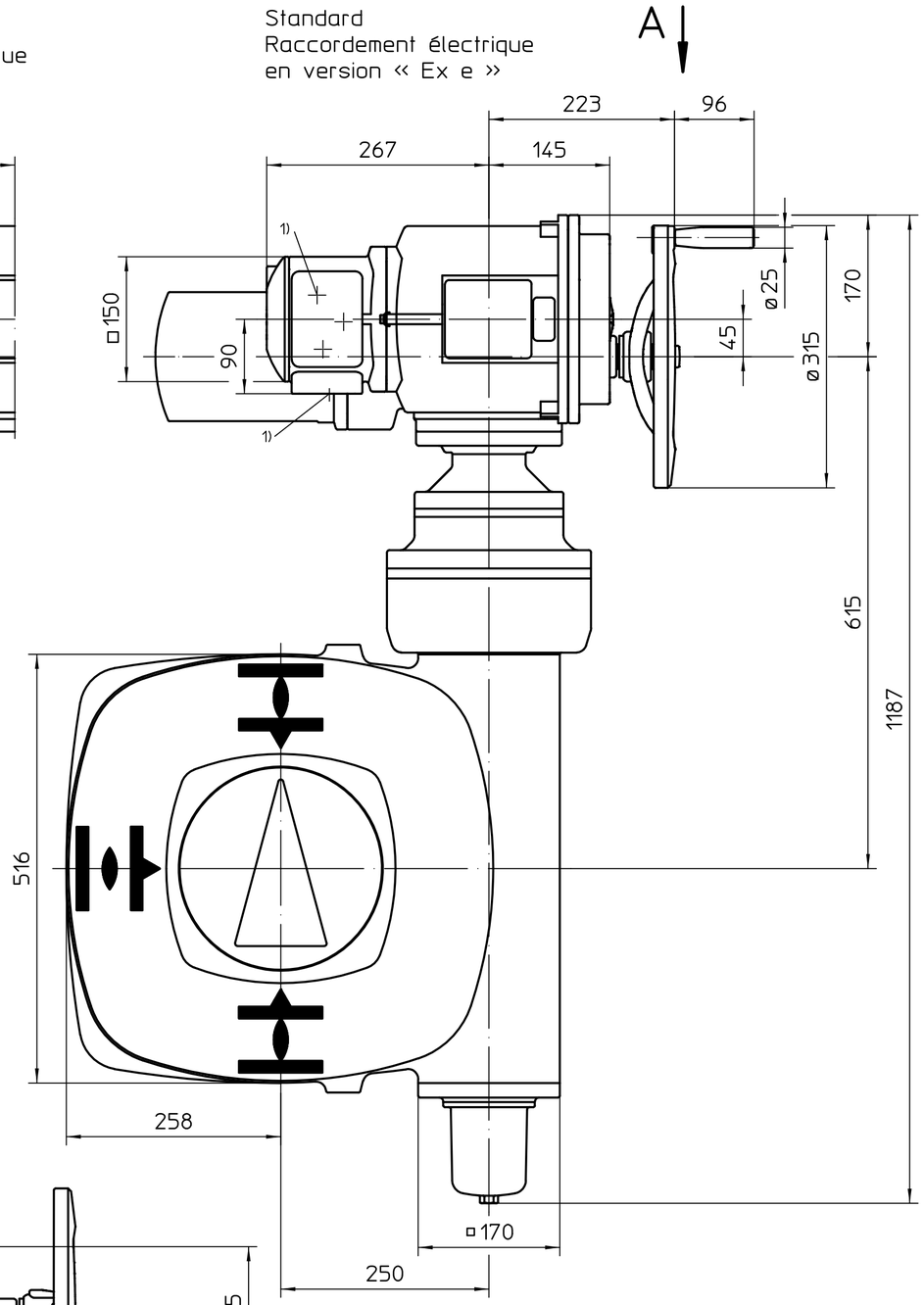

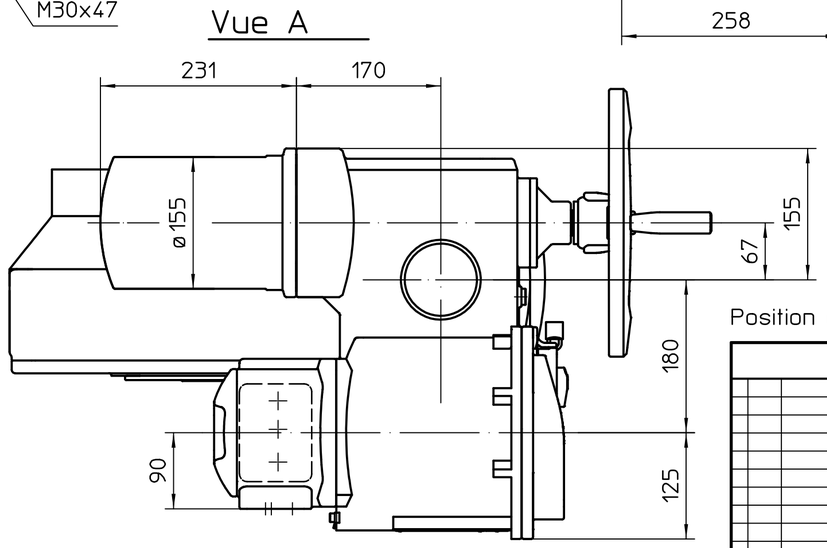

Position de montage A

1) Taraudage pour entrées de câbles selon AR ou fiche de données techniques

Toutes les dimensions en mm

Pour toutes les autres dimensions des servomoteurs/réducteurs, cf. fiche de dimension la plus récente

Ce plan est sujet aux règlements de la protection du droit d´auteur.

	Date	Nom
Edité	2023-07-27	Goltsev
Testé	2023-07-28	Demir
Approuvé	2023-07-28	Goltsev

Echelle 1:5

AUMA Riester GmbH & Co. KG
P.O. Box 1362
79373 Muellheim/Germany
Tel. +49 7631 809-0
Fax +49 7631/13218

Etat | Révision | Date | Nom

auma®
AUMA Riester GmbH & Co. KG

TR-M250X/TR-M500X
-GS250.3-F35-RR-RL

U2.7677

Page 1
Qté 1

848:1