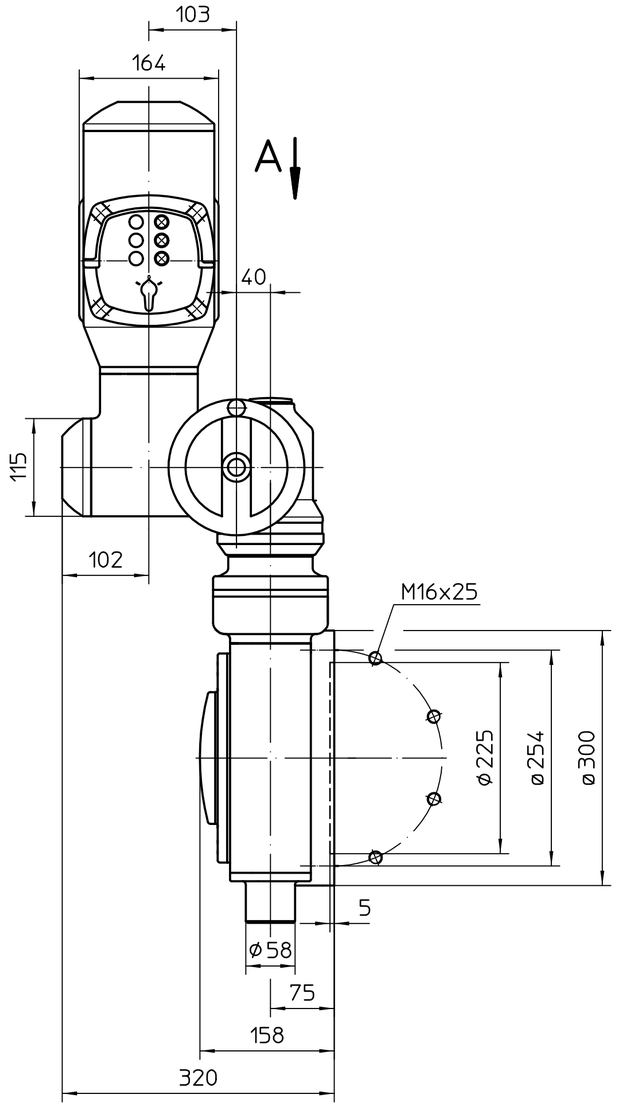

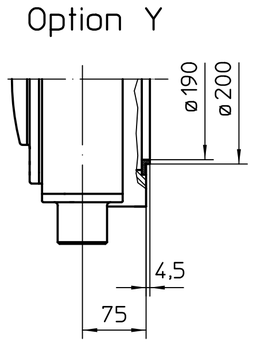

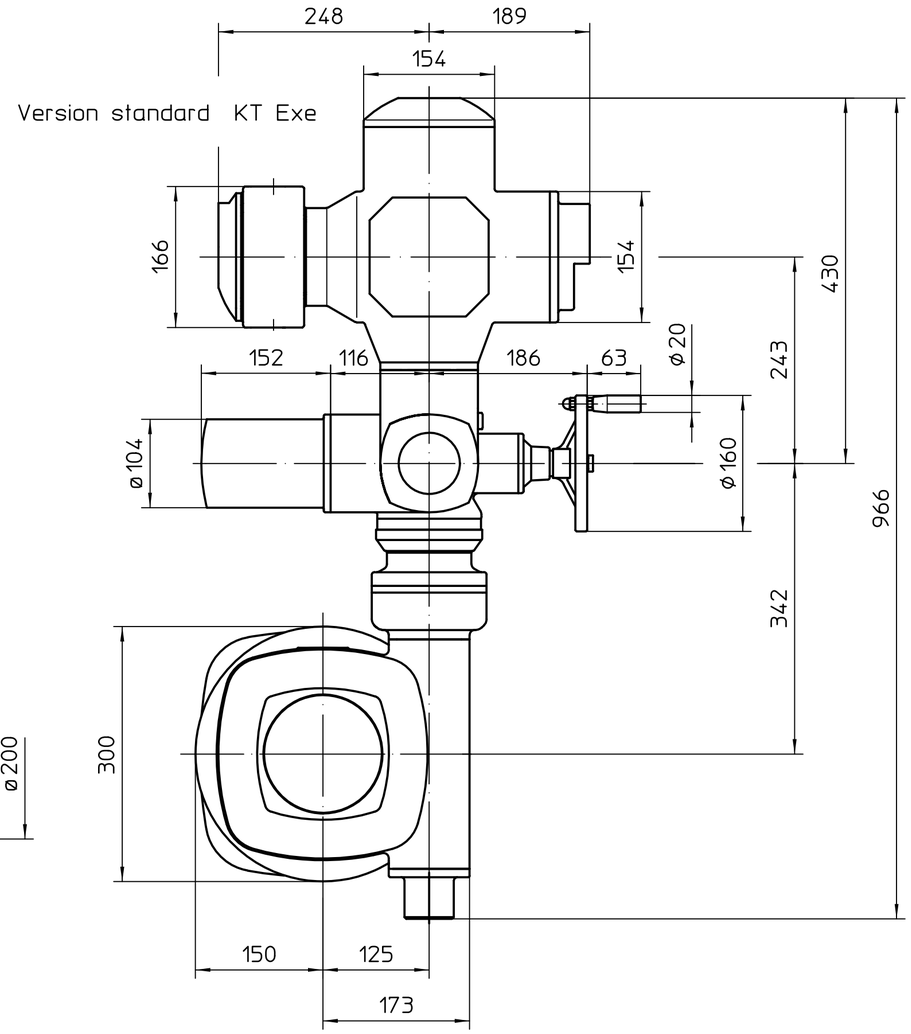

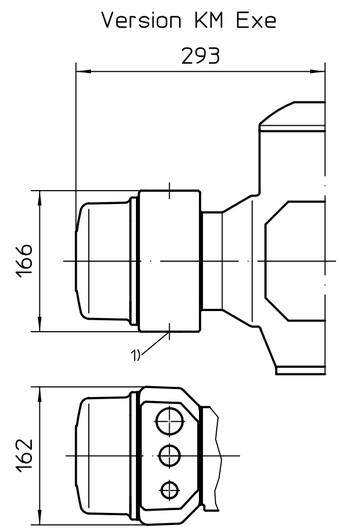

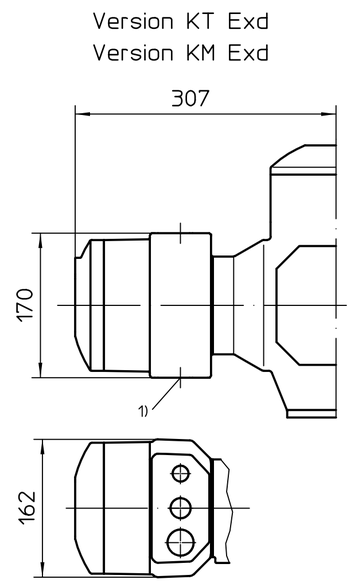

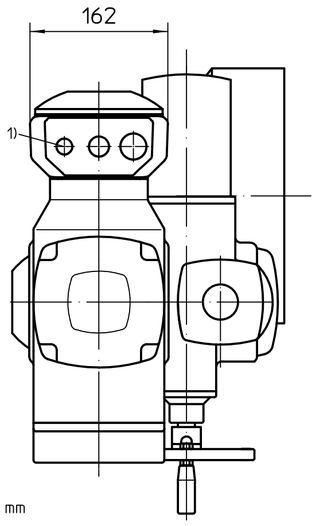

*aussi valable pour : SAEx07.6
Position de montage A

1) Taraudage pour entrées de câbles selon AR ou fiche de données techniques

Toutes les dimensions en mm

Pour toutes les autres dimensions des servomoteurs /réducteurs,cf. fiche de dimension la plus récente

Etat	Révision	Date	Nom

Echelle 1:5

	Date	Nom
Edité	2023-11-02	Goltsev
Testé	2023-11-22	Demir
Approuvé	2023-11-22	Goltsev

AUMA Riester GmbH & Co. KG
P.O. Box 1362
79373 Muellheim/Germany
Tel. +49 7631 809-0
Fax +49 7631/13218

auma®
AUMA Riester GmbH & Co. KG

SA(R)Ex07.2-AM
-GS125.3-F25-RR-RL

U2.7863

Page 1
Qté 1

*- SAEx07.6 - 126:1/160:1/208:1 - KT / KM

Ce plan est sujet aux règlements de la protection du droit d´auteur.