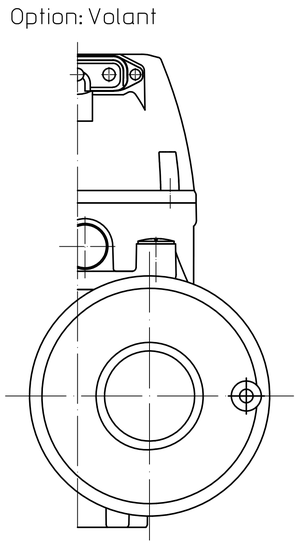

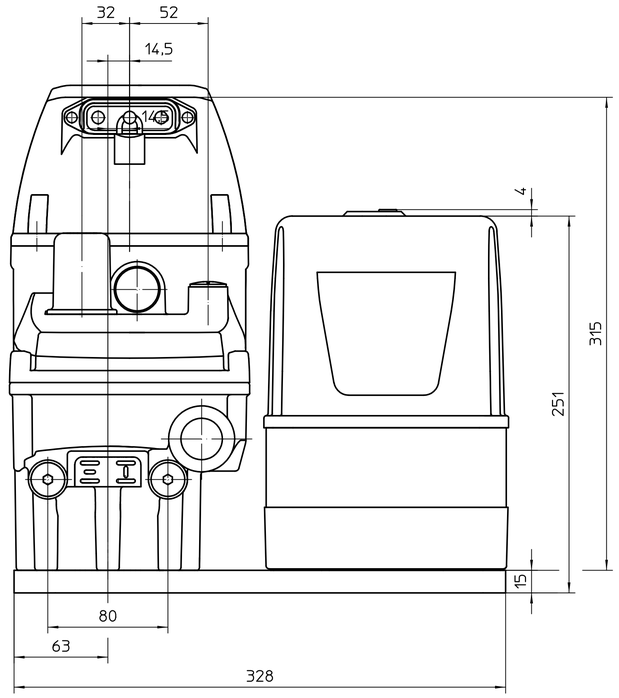

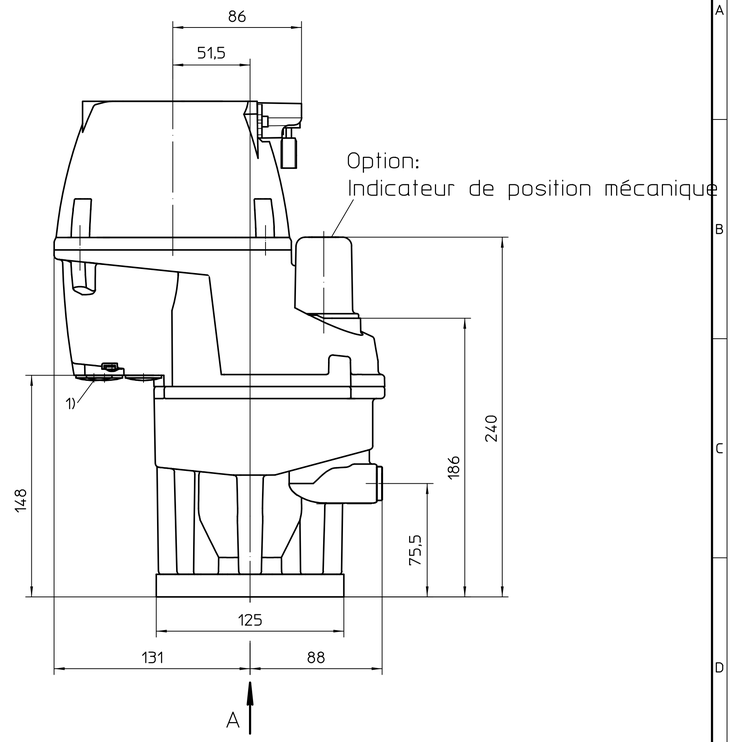

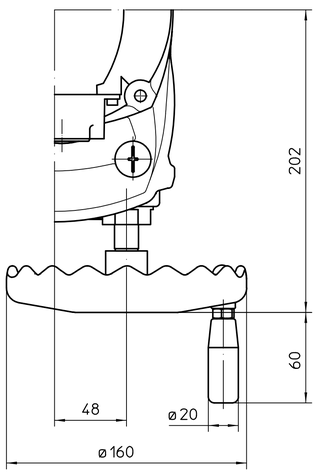

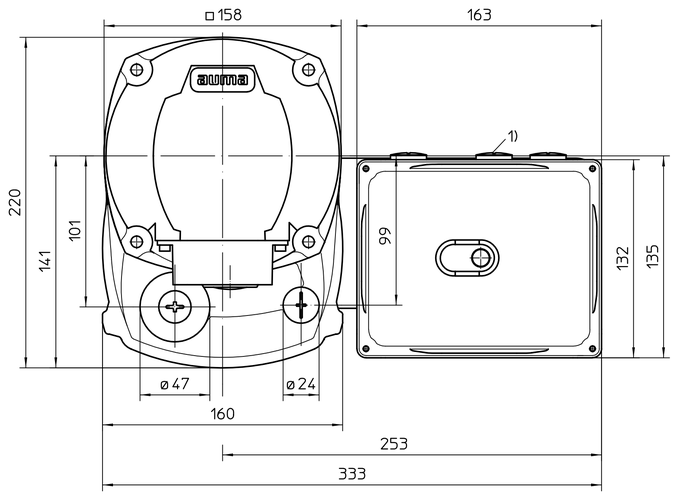

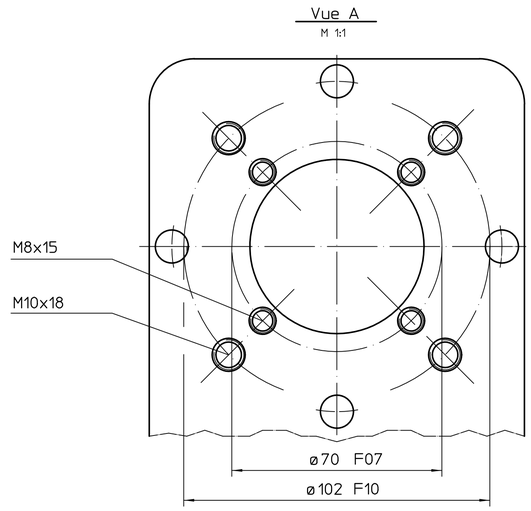

1) Taraudage pour entrées de câbles selon AR ou fiche de données techniques

Toutes les dimensions en mm
Pour toutes les autres dimensions des servomoteurs /réducteurs,cf. fiche de dimension la plus récente

					Echelle 1:2	auma® AUMA Riester GmbH & Co. KG
				Date	Nom	PF-Q600-local_controls -UPS module
			Edité	2024-08-28	Goltsev	
			Testé	2025-12-10	VeeraBrahman	
			Approuvé	2025-12-10	Goltsev	
				AUMA Riester GmbH & Co. KG P.O. Box 1362 79373 Muellheim/Germany Tel. +49 7631 809-0 Fax +49 7631/13218		U1.8070
Etat	Révision	Date	Nom			Page 1 / Qté 1

Ce plan est sujet aux règlements de la protection du droit d'auteur.