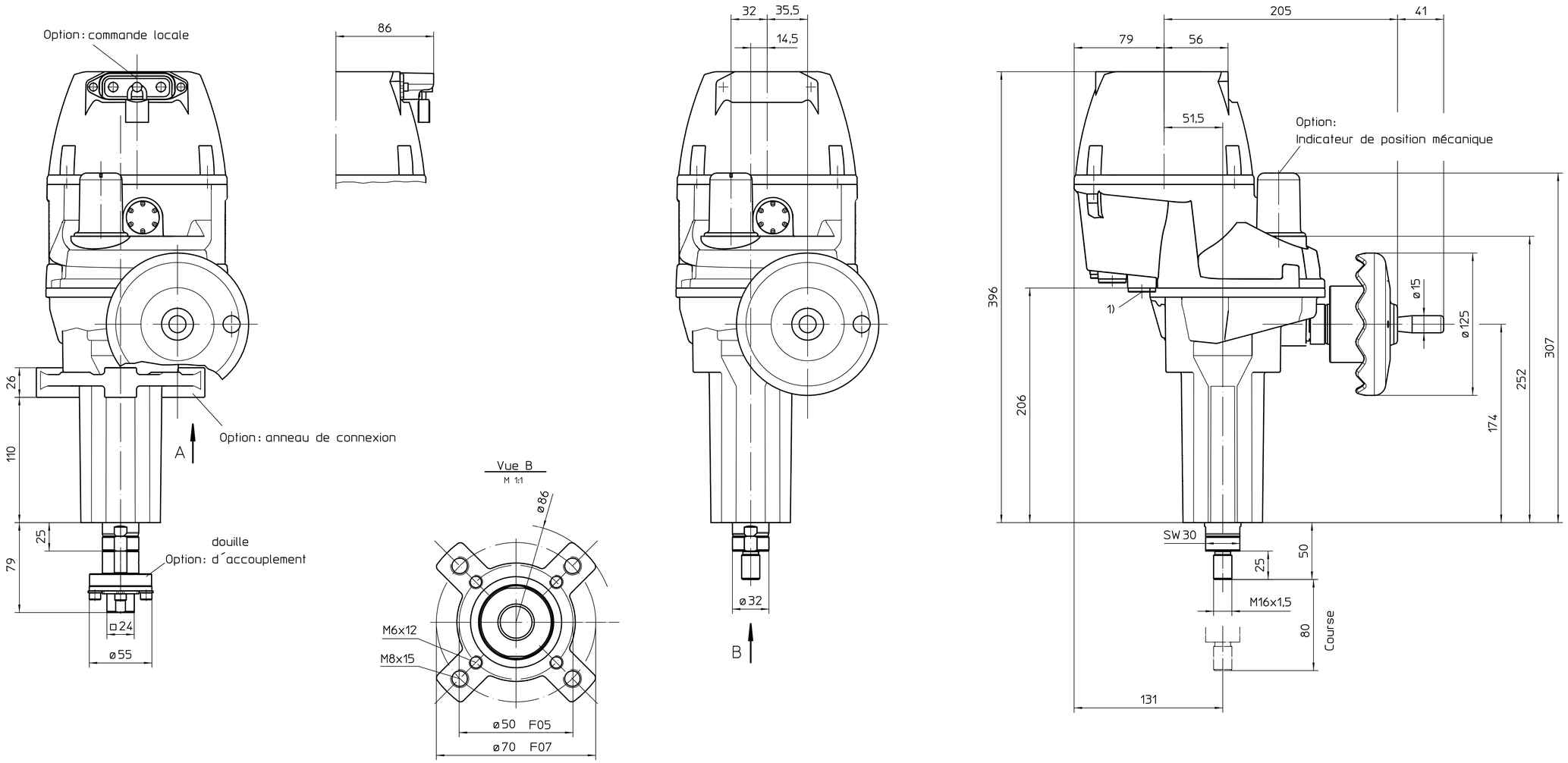

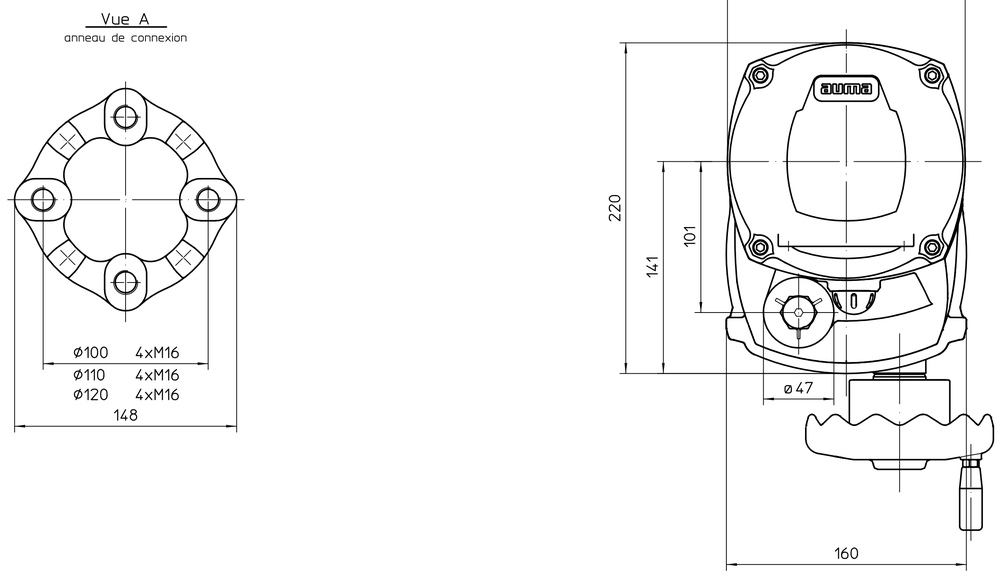

1) Taraudage pour entrées de câbles selon AR ou fiche de données techniques

Toutes les dimensions en mm

Pour toutes les autres dimensions des servomoteurs /réducteurs,cf. fiche de dimension la plus récente

Etat	Révision	Date	Nom
02	8730/2026	2026-05-29	Gol
01	4347/2025	2025-02-20	Gol

	Date	Nom
Edité	2026-05-29	Goltsev
Testé	2026-06-01	VeeraBrahma
Approuvé	2026-06-01	Goltsev

Echelle 1:2

AUMA Riester GmbH & Co. KG
P.O. Box 1362
79373 Muellheim/Germany
Tel. +49 7631 809-0
Fax +49 7631/13218

auma®
AUMA Riester GmbH & Co. KG

PF-L10 / PF-L15 / PF-L18

U1.8122

Page 1
Qté 1

Ce plan est sujet aux règlements de la protection du droit d´auteur.