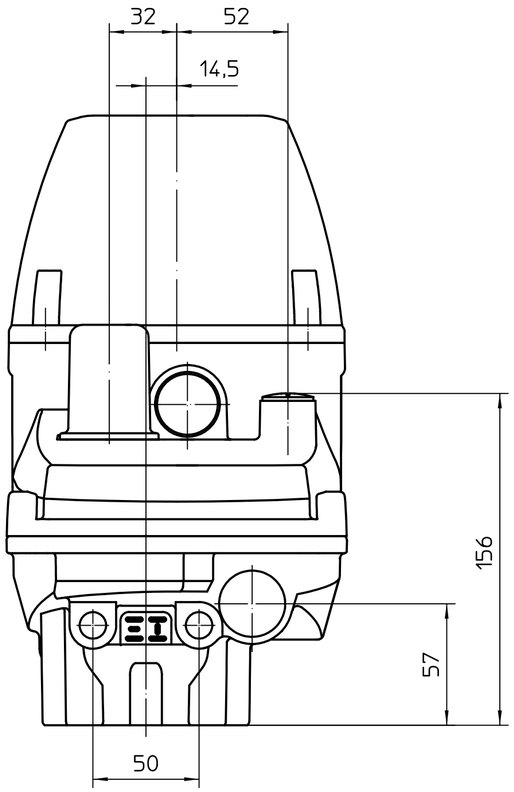

Option: Volant

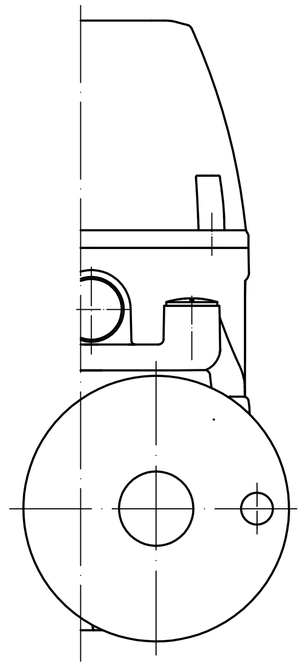

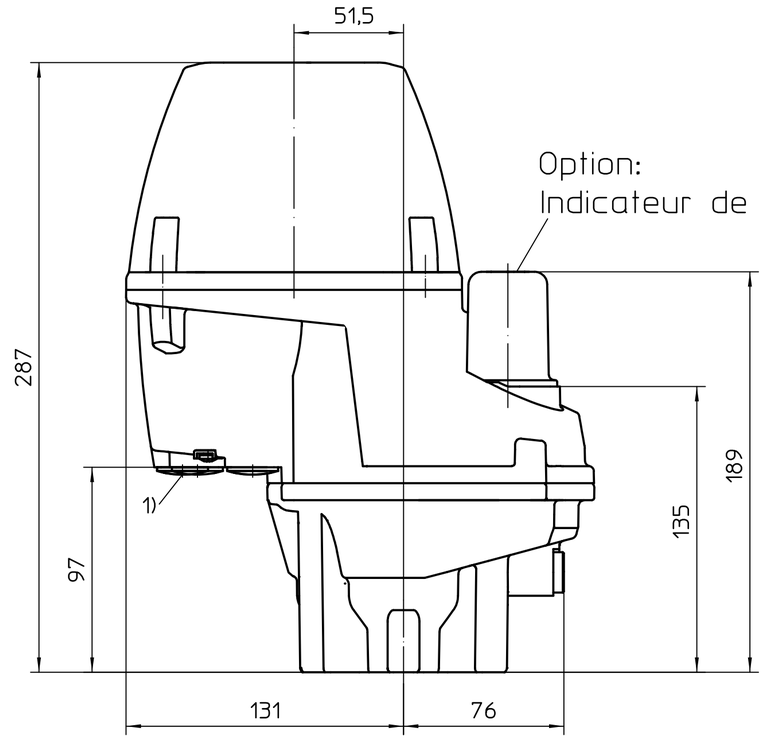

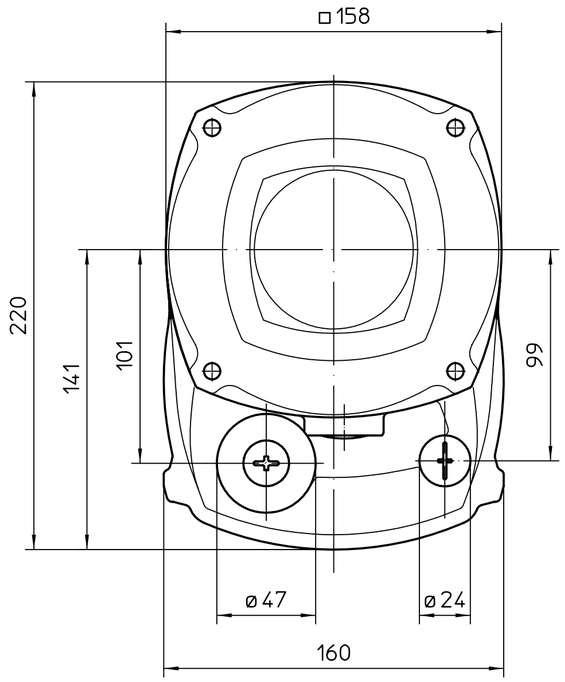

Option: Volant

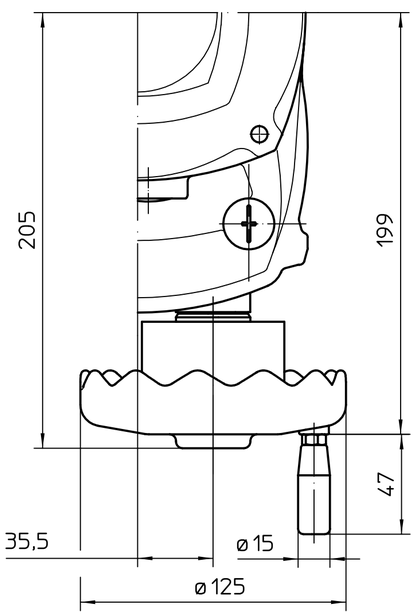

A

Vue A
M 1:1

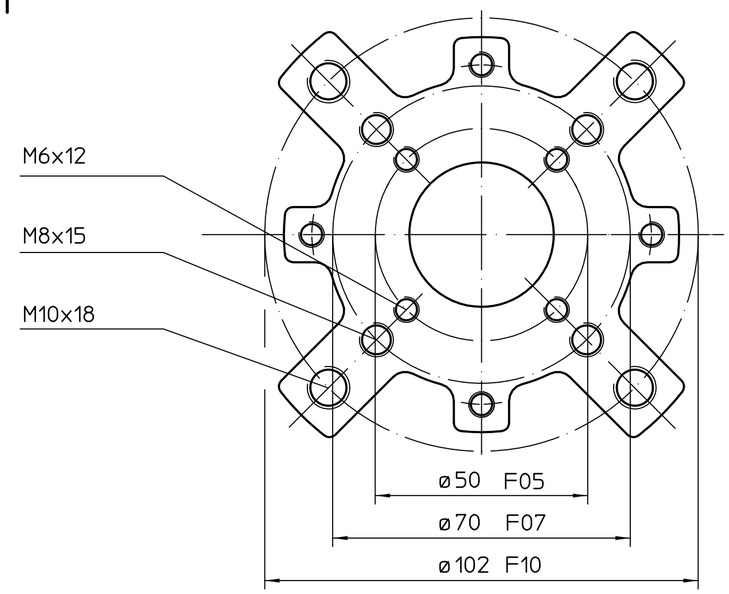

1) Taraudage pour entrées de câbles selon AR ou fiche de données techniques

Toutes les dimensions en mm

Pour toutes les autres dimensions des servomoteurs /réducteurs,cf. fiche de dimension la plus récente

Ce plan est sujet aux règlements de la protection du droit d´auteur.

Etat	Révision	Date	Nom

Echelle 1:2

	Date	Nom
Edité	2025-05-13	Goltsev
Testé	2025-05-14	Mohan Kumar KT
Approuvé	2025-05-14	Goltsev

AUMA Riester GmbH & Co. KG
P.O. Box 1362
79373 Muellheim/Germany
Tel. +49 7631 809-0
Fax +49 7631/13218

auma®
AUMA Riester GmbH & Co. KG

PF-M25/PF-M50-HR125

U2.8240

Page 1
Qté 1