Version standard KT Exe

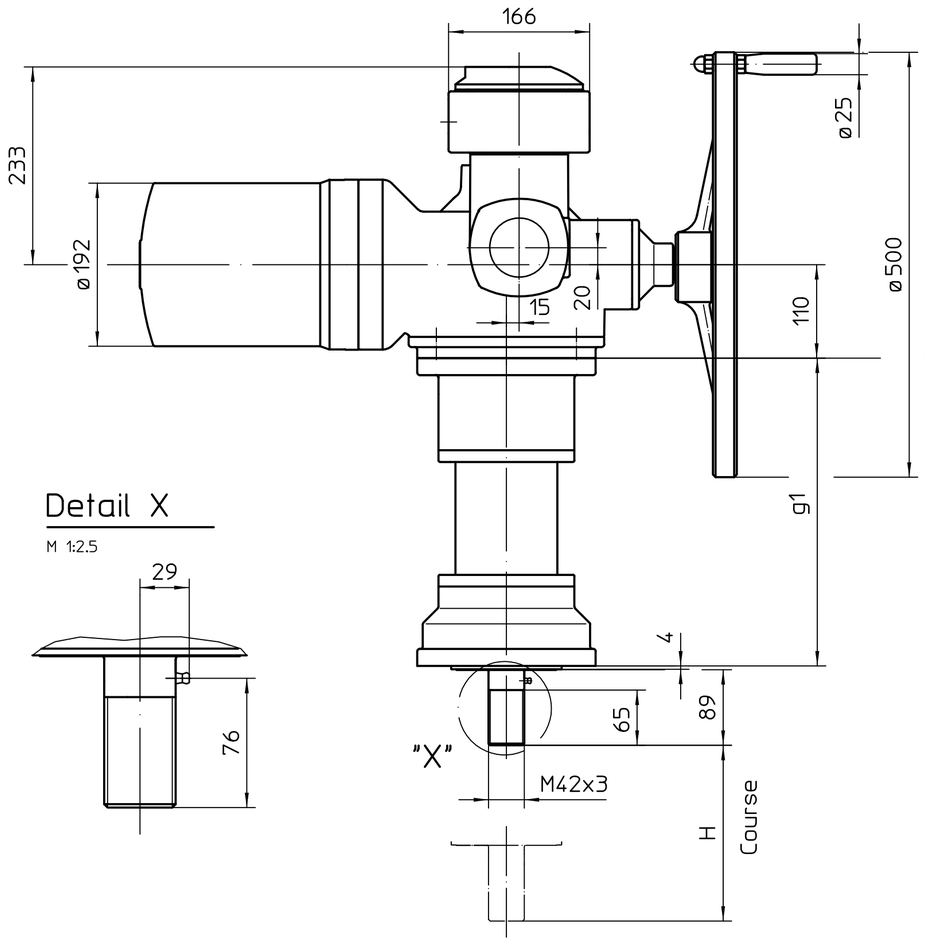

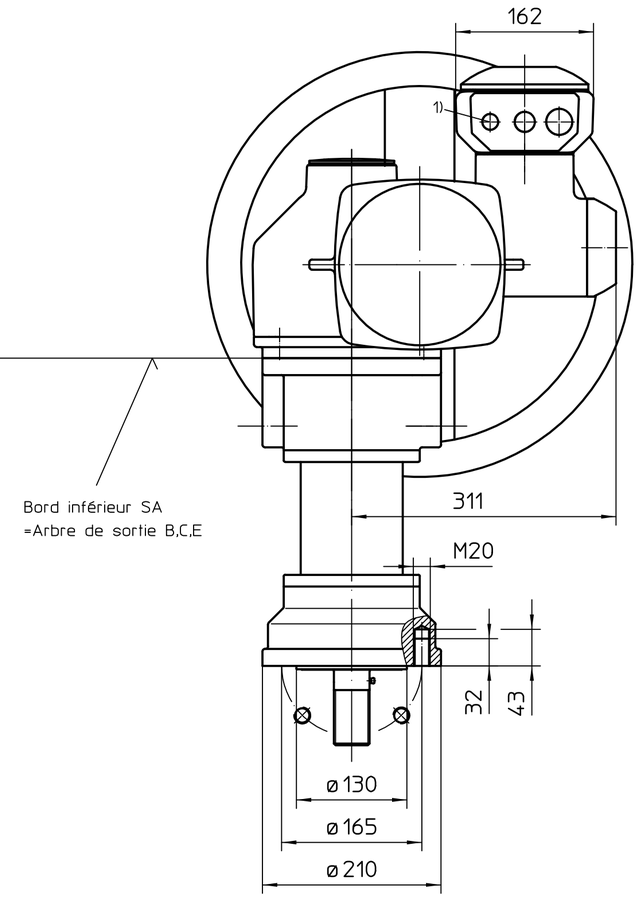

Detail X

M 1:2.5

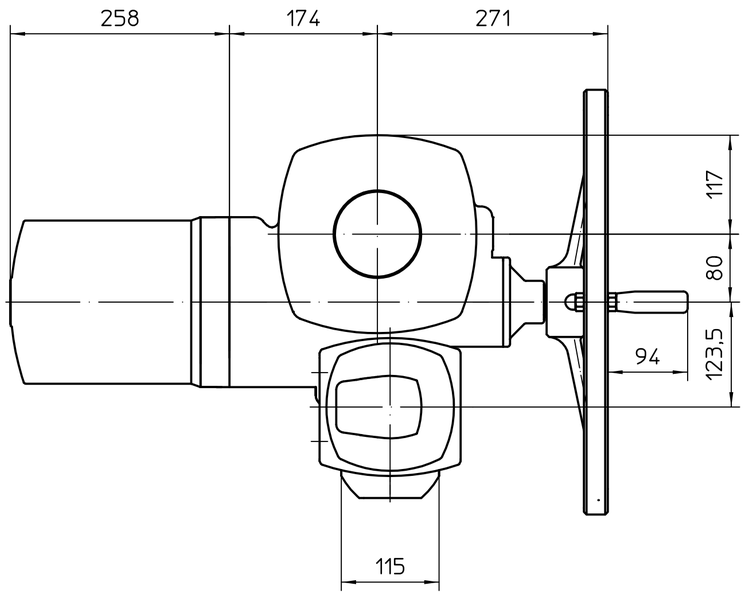

Version KM Exe

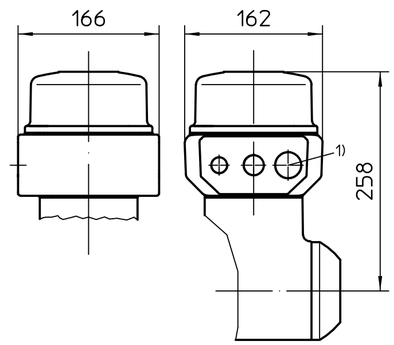

Version KT Exd
Version KM Exd

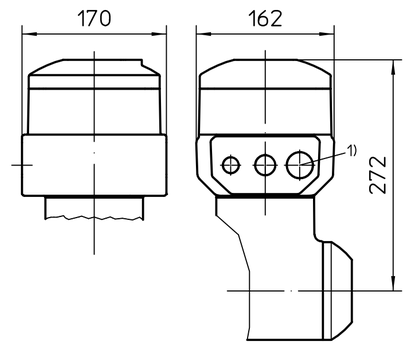

Course en option H

g1	maxi. mm
362	100
462	200
662	400
762	500

1) Taraudage pour entrées de câbles selon AR ou fiche de données techniques

Toutes les dimensions en mm

Pour toutes les autres dimensions des servomoteurs /réducteurs,cf. fiche de dimension la plus récente

Ce plan est sujet aux règlements de la protection du droit d´auteur.

Etat	Révision	Date	Nom

	Date	Nom
Edité	2025-10-07	DivyaPrakashKS
Testé	2025-10-09	Goltsev
Approuvé	2025-10-09	DivyaPrakashKS

AUMA Riester GmbH & Co. KG
Postfach 1362
D-79373 Müllheim
Tel. 07631/809-0
Fax 07631/13218

Echelle 1:5

auma®
AUMA Riester GmbH & Co. KG

SA(R)Ex16.2-LE200.1

U2.8344

Page 1
Qté 1

KT / KM