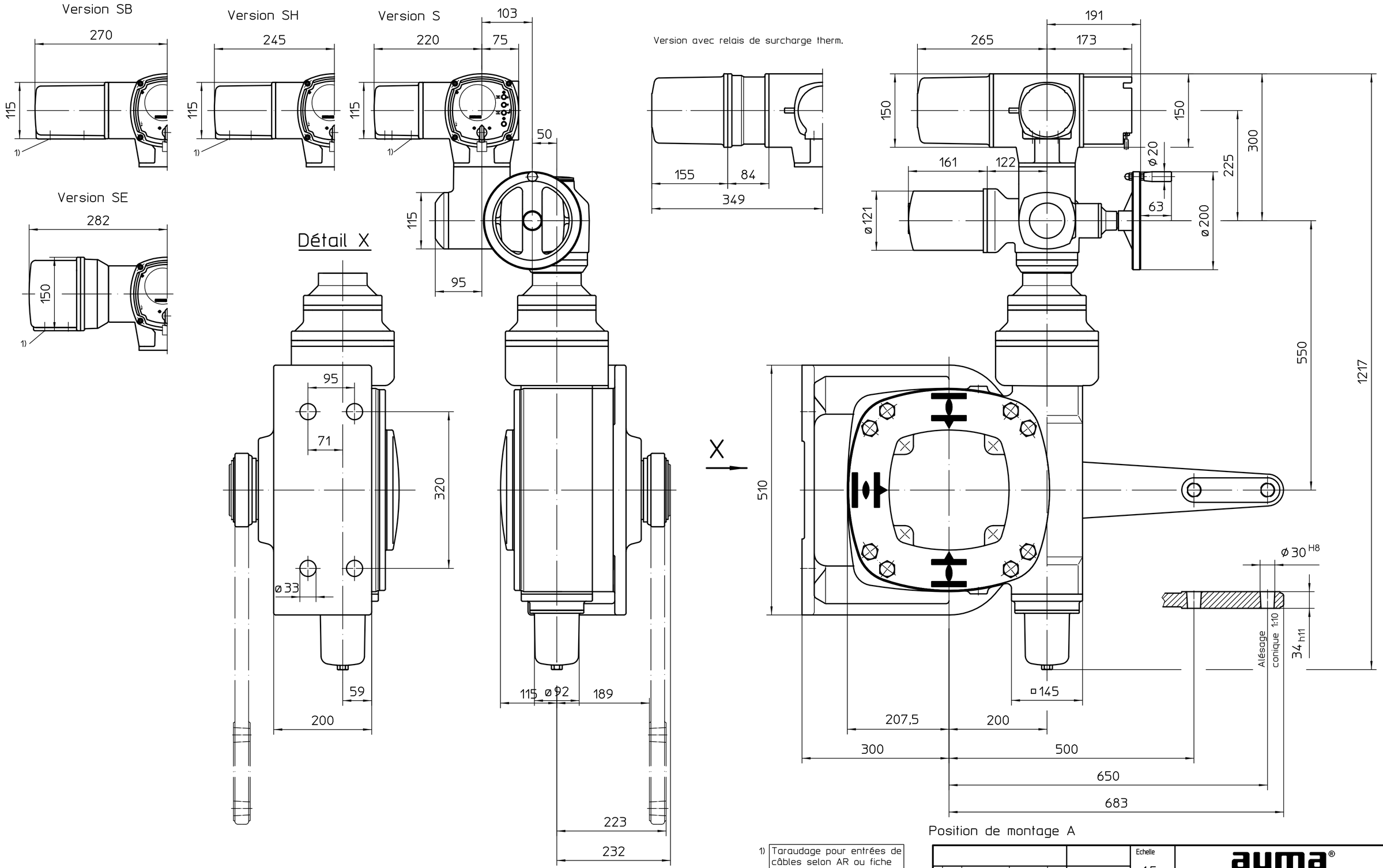

1) Taraudage pour entrées de câbles selon AR ou fiche de données techniques

Toutes les dimensions en mm

Pour toutes les autres dimensions des servomoteurs /réducteurs,cf. fiche de dimension la plus récente

Etat	Révision	Date	Nom
00	7475/2026	2026-01-22	Vee

Echelle 1:5

	Date	Nom
Edité	2026-01-22	VeeraBrahmam
Testé	2026-01-30	Goltsev
Approuvé	2026-01-30	VeeraBrahmam

AUMA Riester GmbH & Co. KG
P.O. Box 1362
79373 Muellheim/Germany
Tel. +49 7631 809-0
Fax +49 7631/13218

auma®
AUMA Riester GmbH & Co. KG

SA(R)10.2-AC2
-GF200.3-RR-RL

U2.8374

Page 1
Qté 1

864:1 / 1752:1

Ce plan est sujet aux règlements de la protection du droit d´auteur.