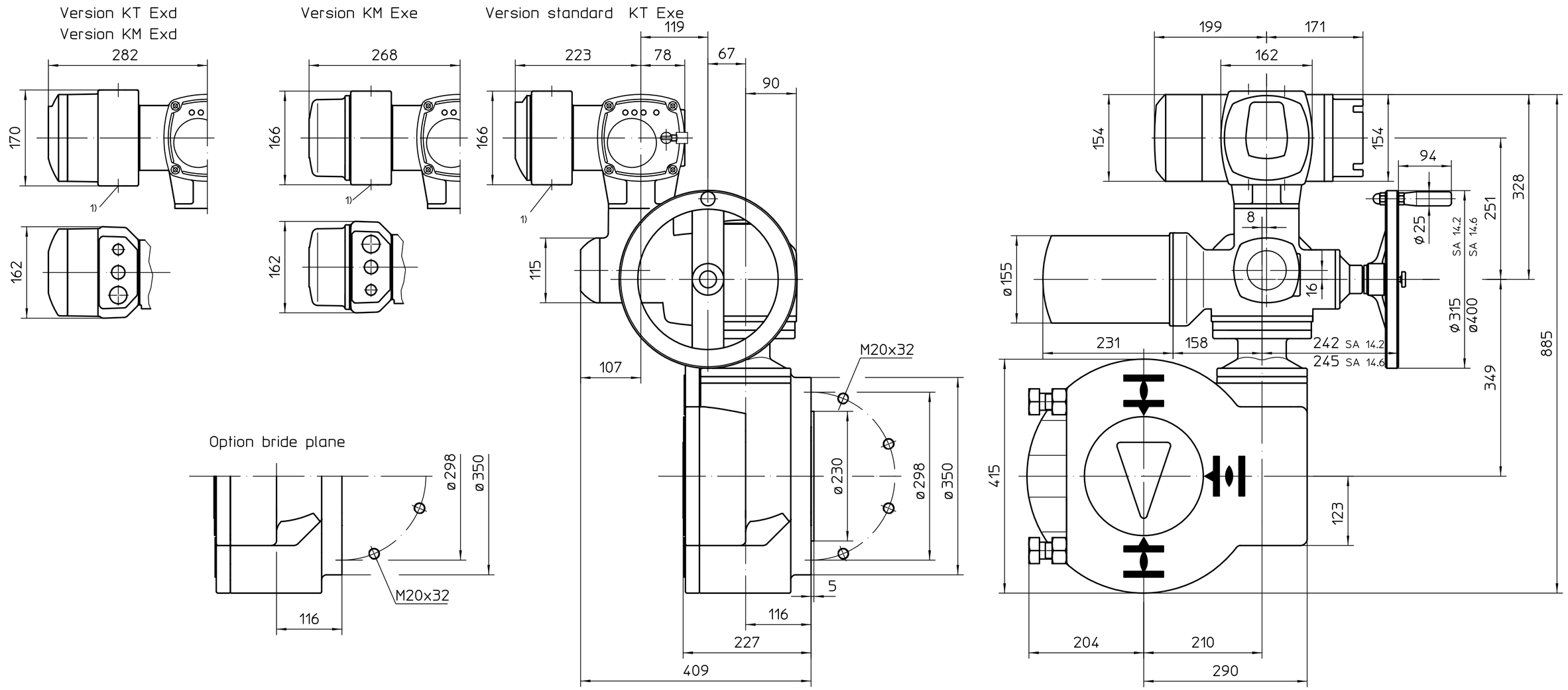

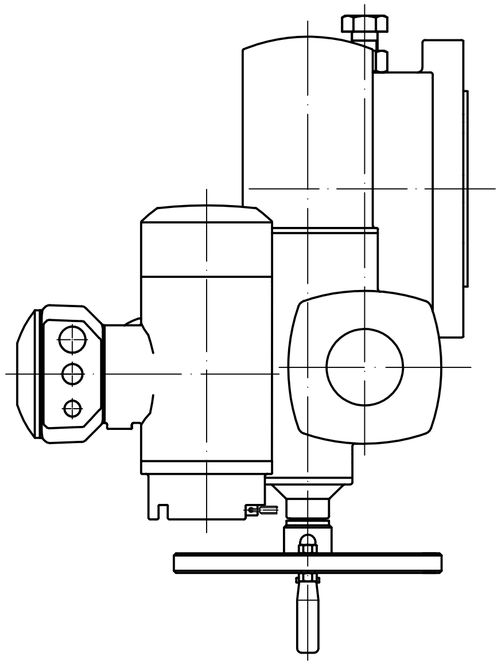

1) Taraudage pour entrées de câbles selon AR ou fiche de données techniques

*aussi valable pour : SAEx14.6

Position de montage A

Toutes les dimensions en mm

Pour toutes les autres dimensions des servomoteurs/réducteurs, cf. fiche de dimension la plus récente

Ce plan est sujet aux règlements de la protection du droit d´auteur.

	Date	Nom
Edité	2021-04-12	Goltsev
Testé	2021-04-13	Demir
Approuvé	2021-04-13	Goltsev

Etat | Révision | Date | Nom

Echelle 1:5

AUMA Riester GmbH & Co. KG
P.O. Box 1362
79373 Muellheim/Germany
Tel. +49 7631 809-0
Fax +49 7631/13218

auma® AUMA Riester GmbH & Co. KG

SA(R)Ex14.2-AC2 -GQB200.1-F30-RR-RL

U2.6794

Page 1

Qté 1

* - SAEx14.6 - 214:1 - KT / KM