Für diese Zeichnung gelten die Bestimmungen über den Schutz für Urheberrecht.

Für Handbetrieb
For manual operating

Kupplung auf Armaturenwelle
Coupling on valve shaft

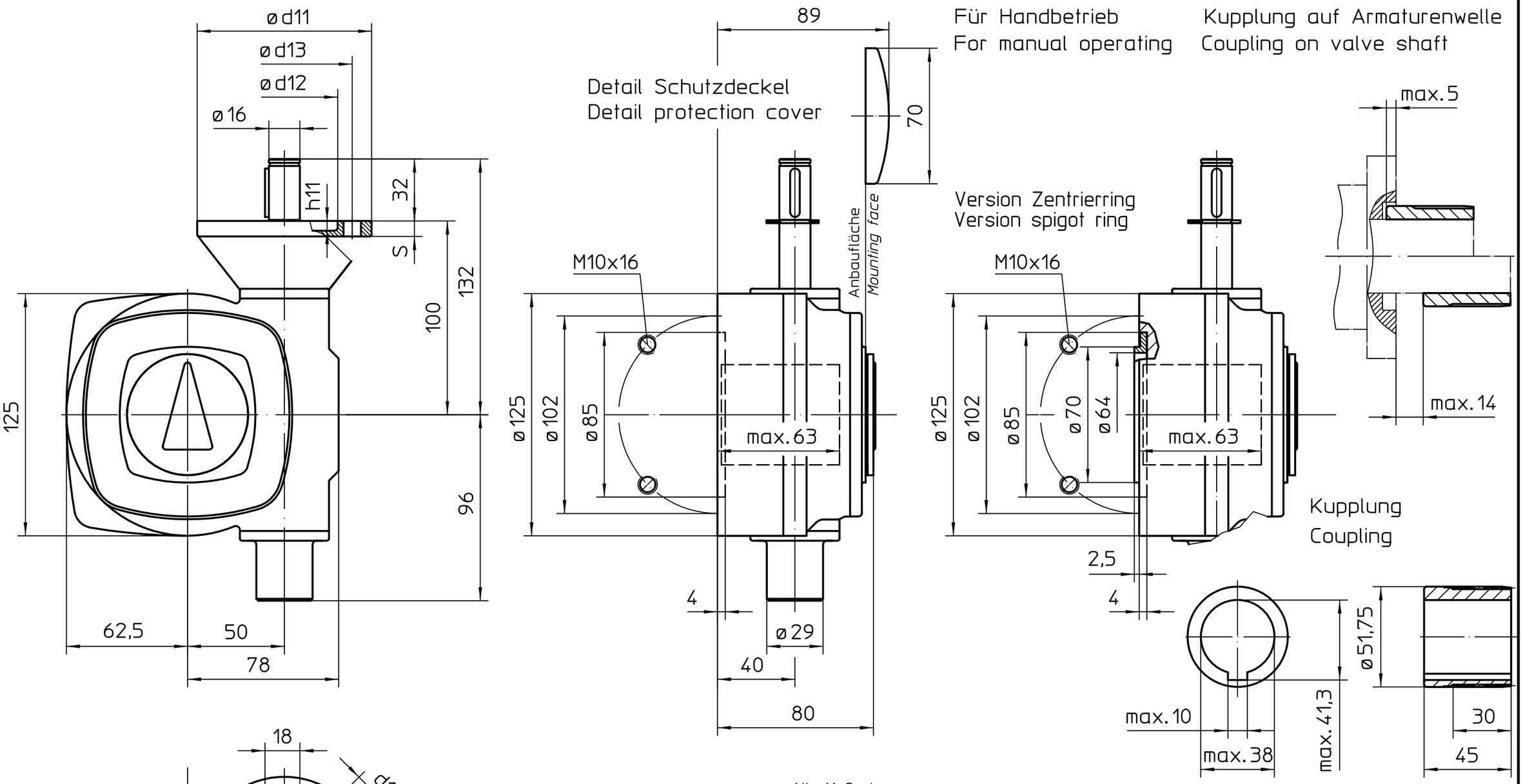

Alle Maße in mm
All dimensions in mm

Für alle übrigen Maße der Stellantriebe/Getriebe siehe Maßblatt neuester Ausgabe
For all other dimensions of actuators/gear boxes refer to latest issue of dimension sheet

	F05	F07	F10	G0
ød11	65	90	125	125
ød12	35	55	70	60
ød13	50	70	102	102
ød14	6,6	9	11	11
h11	4	5	5	5
s	6	8	12	12

Zust.	Änderung	Datum	Name
06	004/2015	2015-01-09	Gol
05	Rev.5	2004-07-16	Duf
04	Rev.4	2004-06-01	Duf
03	Rev.3	2002-06-19	Duf
02	Rev.2	2000-11-17	Duf
01	Rev.1	1996-07-09	Duf

Art.-Nr.

Allgemeintoleranz ISO 2768 - mK

Maßstab 1:2

	Datum	Name
Bearb.	2015-01-09	Goltsev
Gepr.	2015-01-09	Duffner
Freig.	2015-01-09	Goltsev

AUMA Riester GmbH & Co. KG
Postfach 1362
D-79373 Müllheim
Tel. 07631/809-0
Fax 07631/13218

auma®
AUMA Riester GmbH & Co. KG

GS50.3-F10
-Version RR-RL

U3.1467

Blatt-Nr. 1
Anz. 1