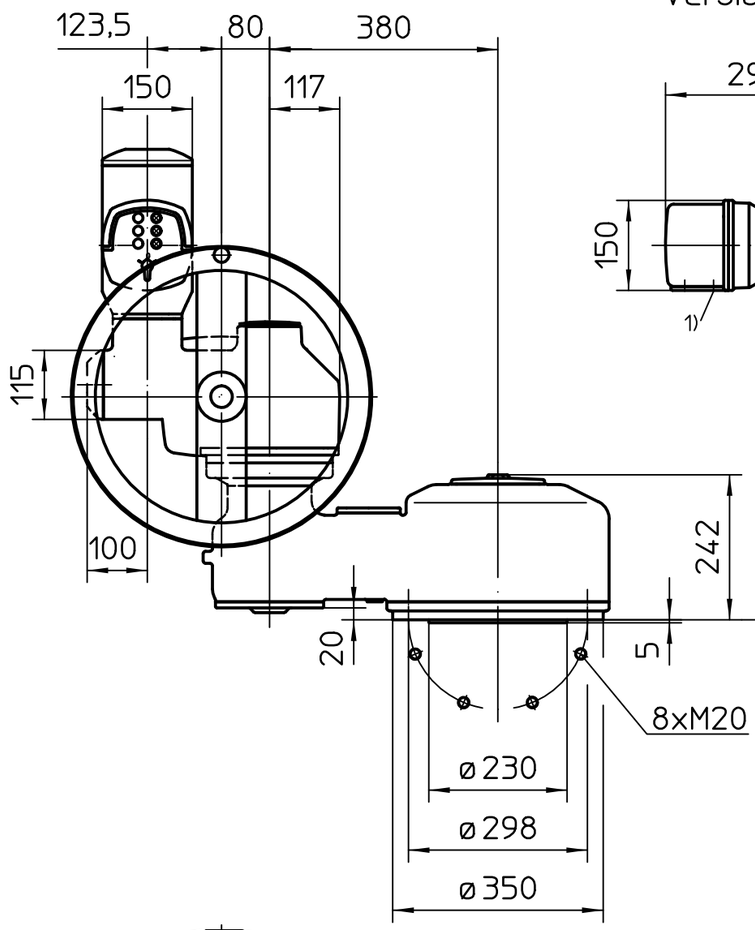

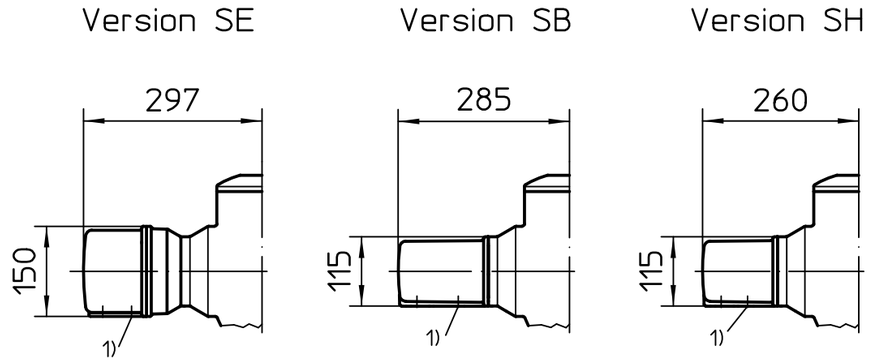

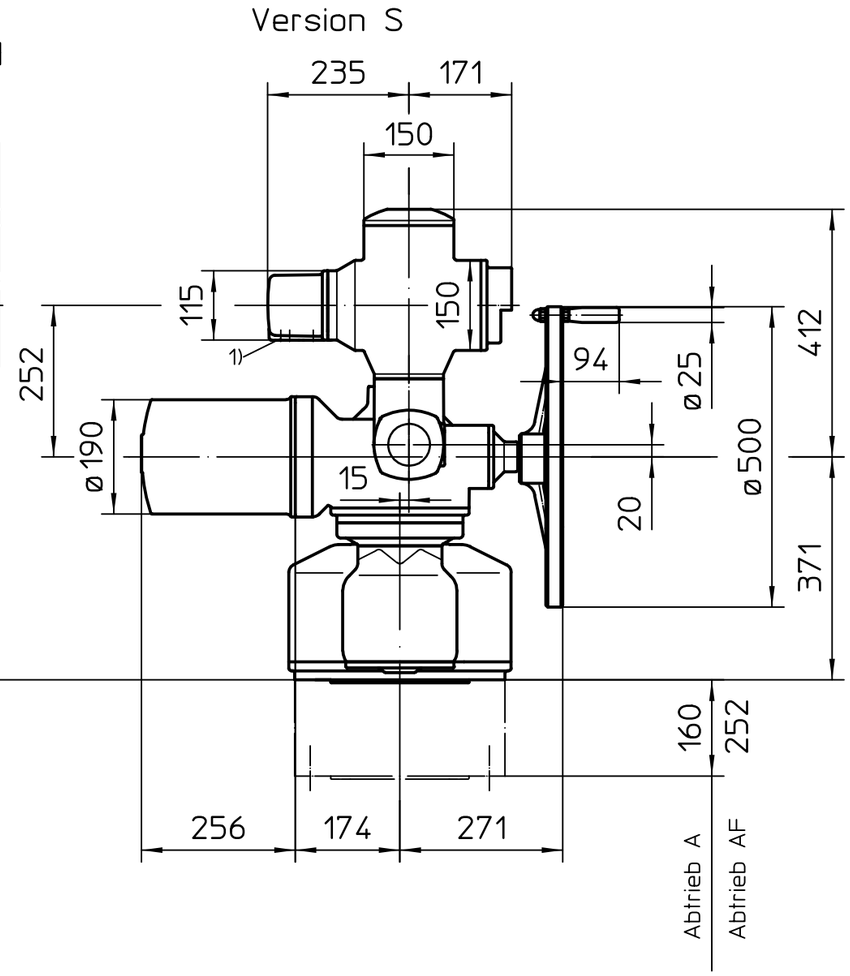

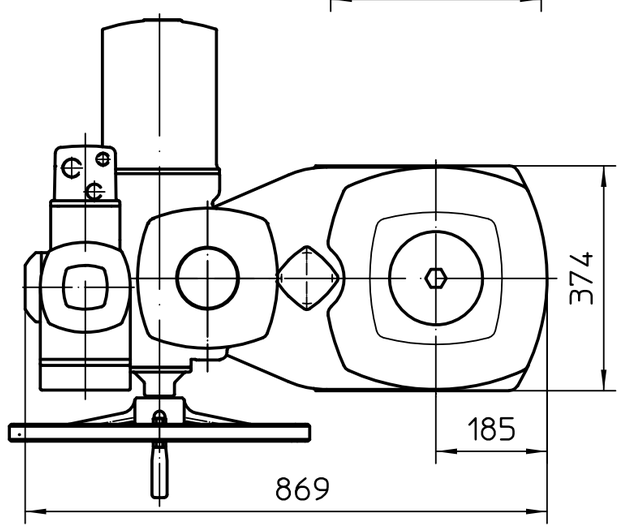

Ausführung mit 2. Wellenende

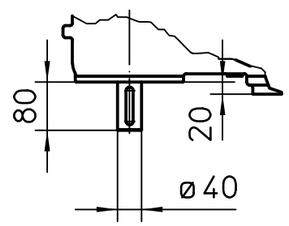

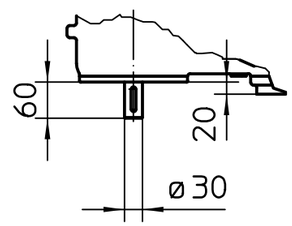

Ausführung mit Schutzkappe

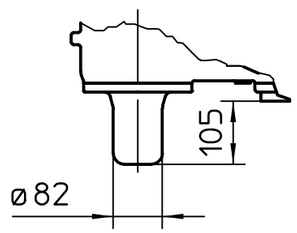

1) Gewinde für Kabeleinführungen gemäß Auftragsbestätigung bzw. techn. Datenblatt

Alle Maße in mm

Für alle übrigen Maße der Stellantriebe/Getriebe siehe Maßblatt neuester Ausgabe

Zust.	Änderung	Datum	Name
03	829/2020	2020-09-22	Gol
02	617/2014	2014-09-23	Gol
01	040/2014	2014-01-22	Gol

Maßstab 1:10

	Datum	Name
Bearb.	2020-09-22	Goltsev
Gepr.	2020-09-23	Demir
Freig.	2020-09-23	Goltsev

AUMA Riester GmbH & Co. KG
Postfach 1362
D-79373 Müllheim
Tel. 07631/809-0
Fax 07631/13218

auma®
AUMA Riester GmbH & Co. KG

SA(R)16.2-AM-GST30.1

U3.3286

Blatt 1
Anz. 1

Für diese Zeichnung gelten die Bestimmungen über den Schutz für Urheberrecht.