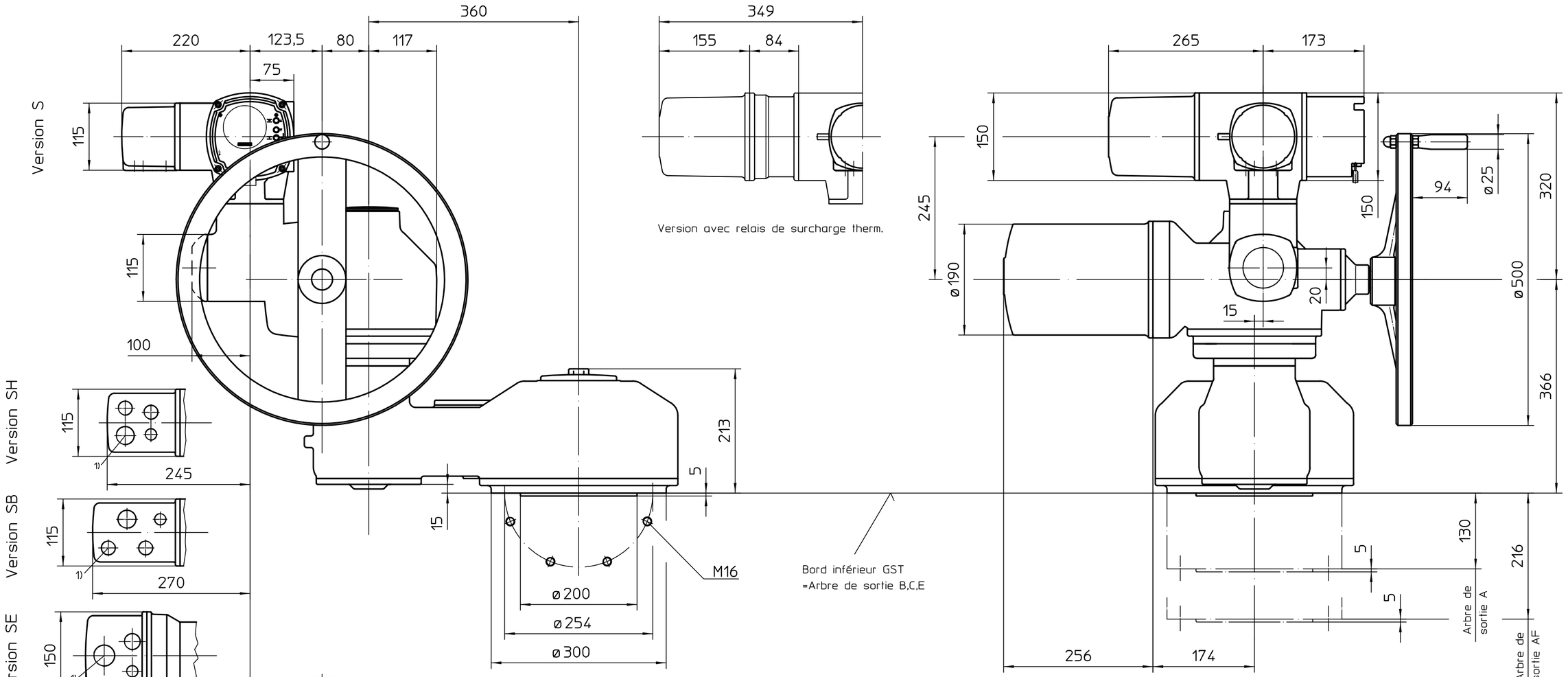

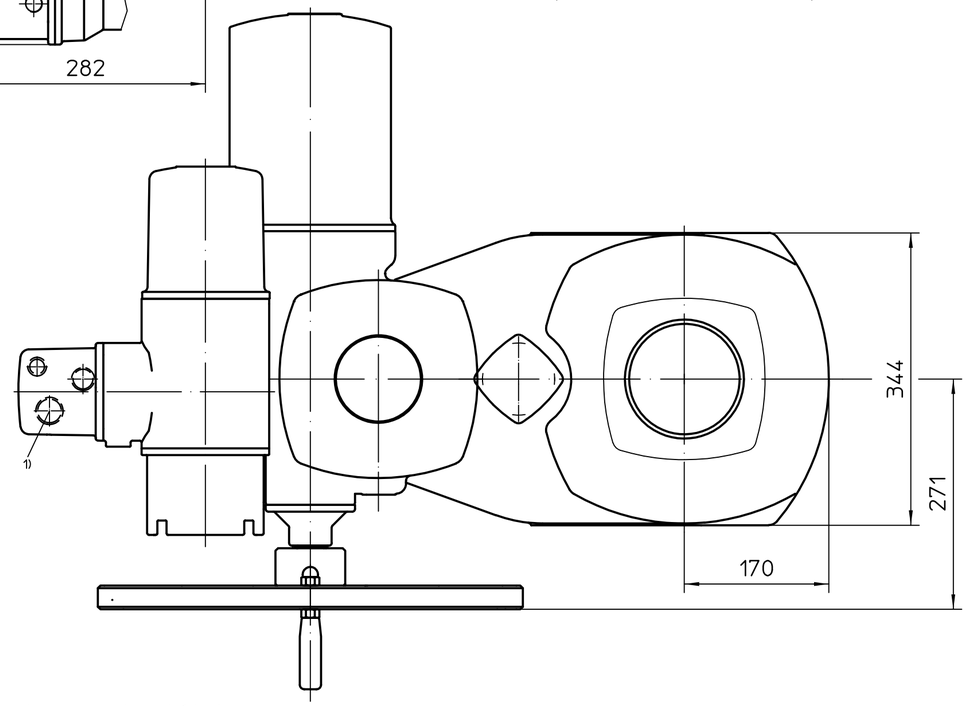

Version avec deuxième bout d´arbre

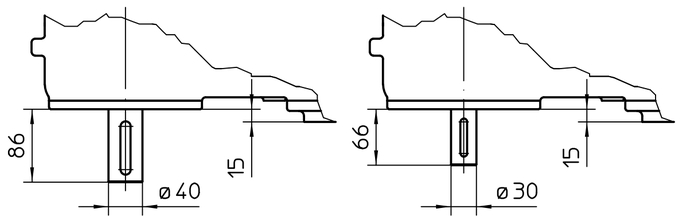

Version avec capot de protection

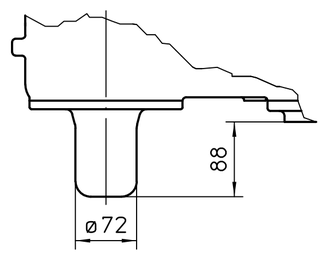

1) Taraudage pour entrées de câbles selon AR ou fiche de données techniques

Toutes les dimensions en mm

Pour toutes les autres dimensions des servomoteurs/réducteurs, cf. fiche de dimension la plus récente

Etat	Révision	Date	Nom
01	0911/2021	2021-11-25	Gol

Echelle 1:5

	Date	Nom
Edité	2021-11-25	Goltsev
Testé	2021-11-26	Demir
Approuvé	2021-11-29	Goltsev

AUMA Riester GmbH & Co. KG
P.O. Box 1362
79373 Muellheim/Germany
Tel. +49 7631 809-0
Fax +49 7631/13218

auma®
AUMA Riester GmbH & Co. KG

SA(R)16.2-AC2-GST25.1

U2.3350

Page 1
Qté 1

Ce plan est sujet aux règlements de la protection du droit d´auteur.